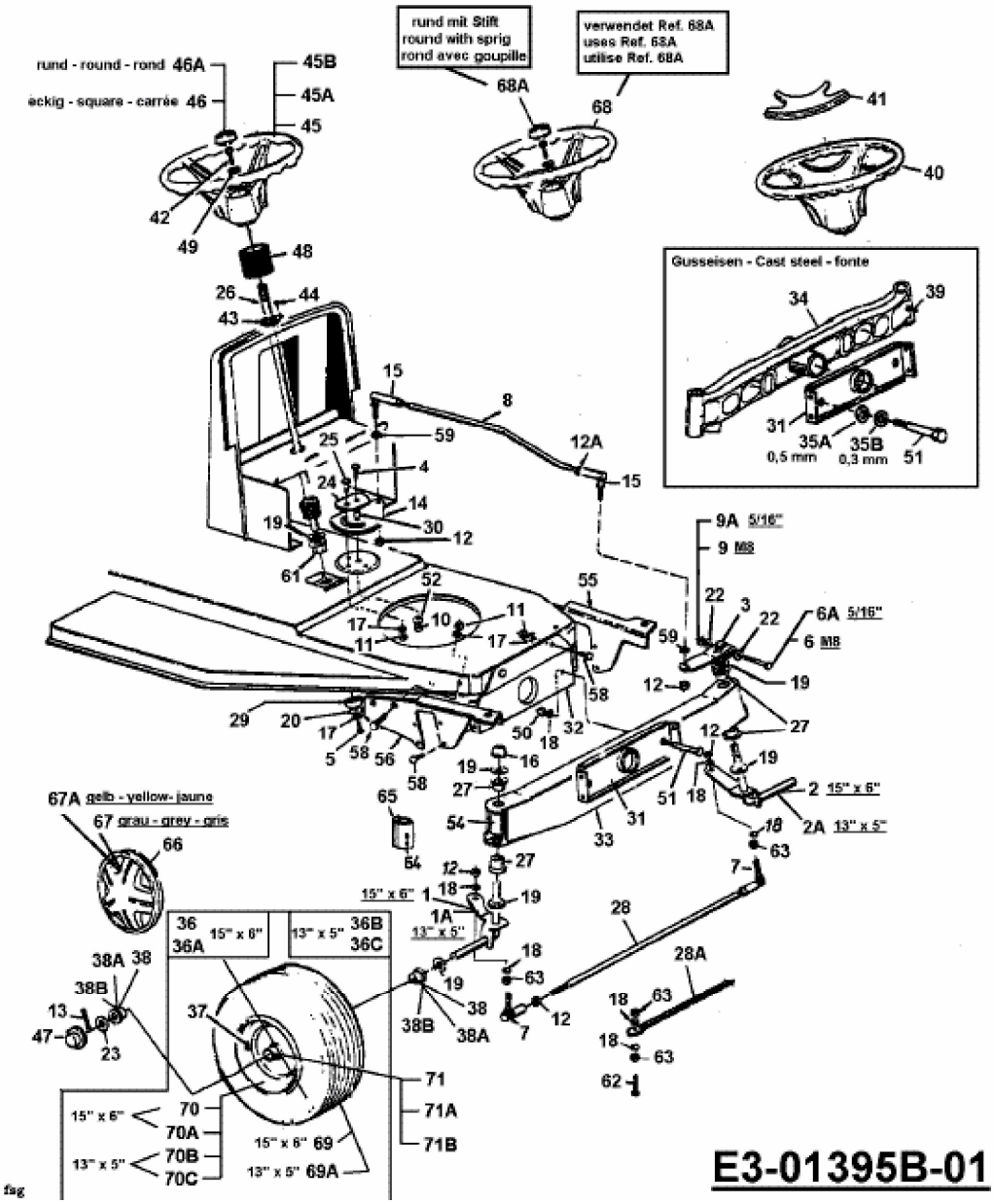
rund mit Stift
round with sprig
rond avec goupille
verwendet Ref. 68A
uses Ref. 68A
utilise Ref. 68A
rund - round - rond 46A
eckig - square - carrée 46
Gusseisen - Cast steel - fonte
0,5 mm
0,3 mm
9A 5/16"
9 M8
6A 5/16"
6 M8
15" x 6"
13" x 5"
67A gelb - yellow- jaune
67 grau - grey - gris
E3-01395B-01