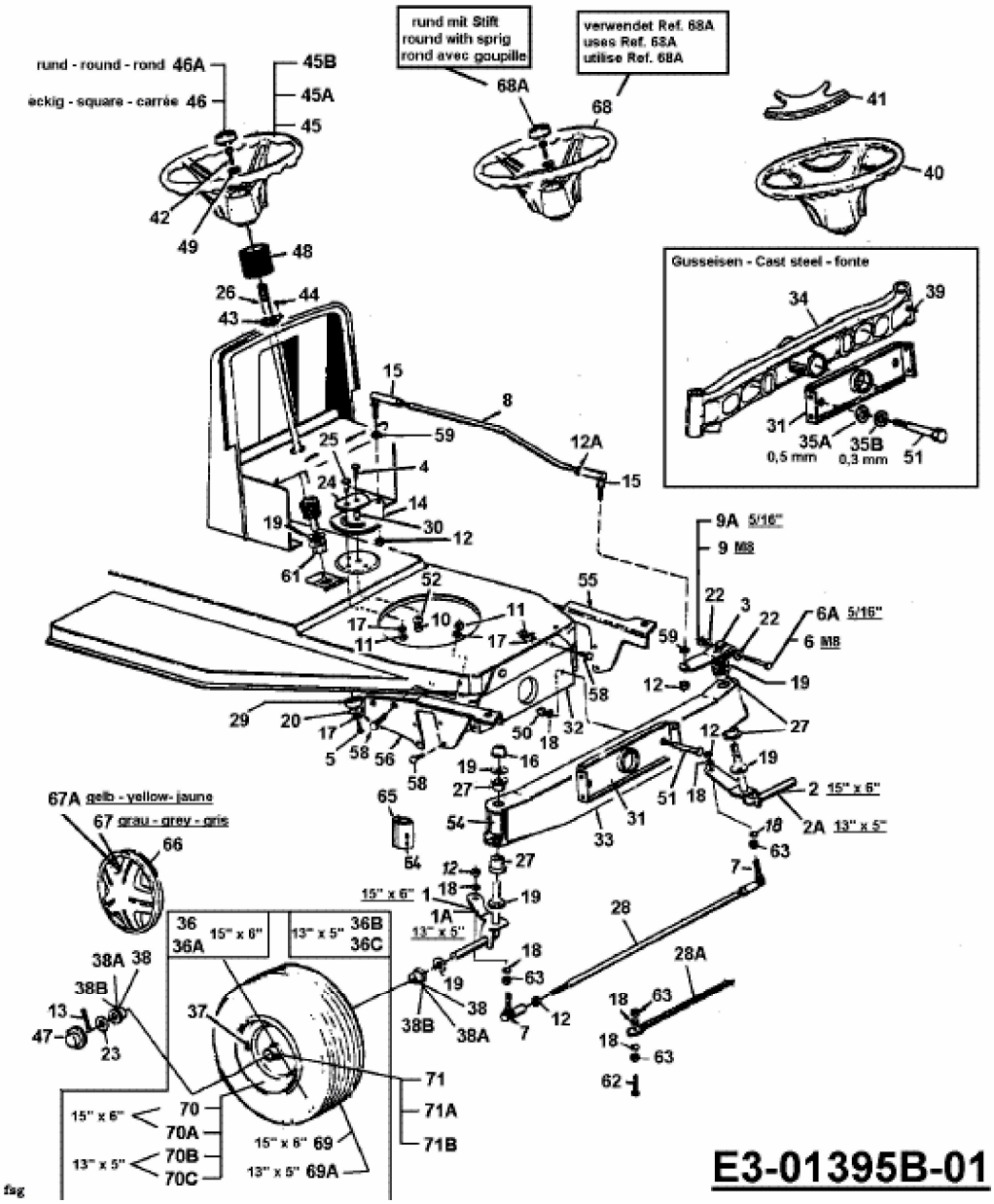LR 115 > 13BC452C679 (1999) > LENKUNG, RÄDER VORNE, VORDERACHSE