604 > 13BC450C611 (1998) > SCHALTPLAN EINZYLINDER

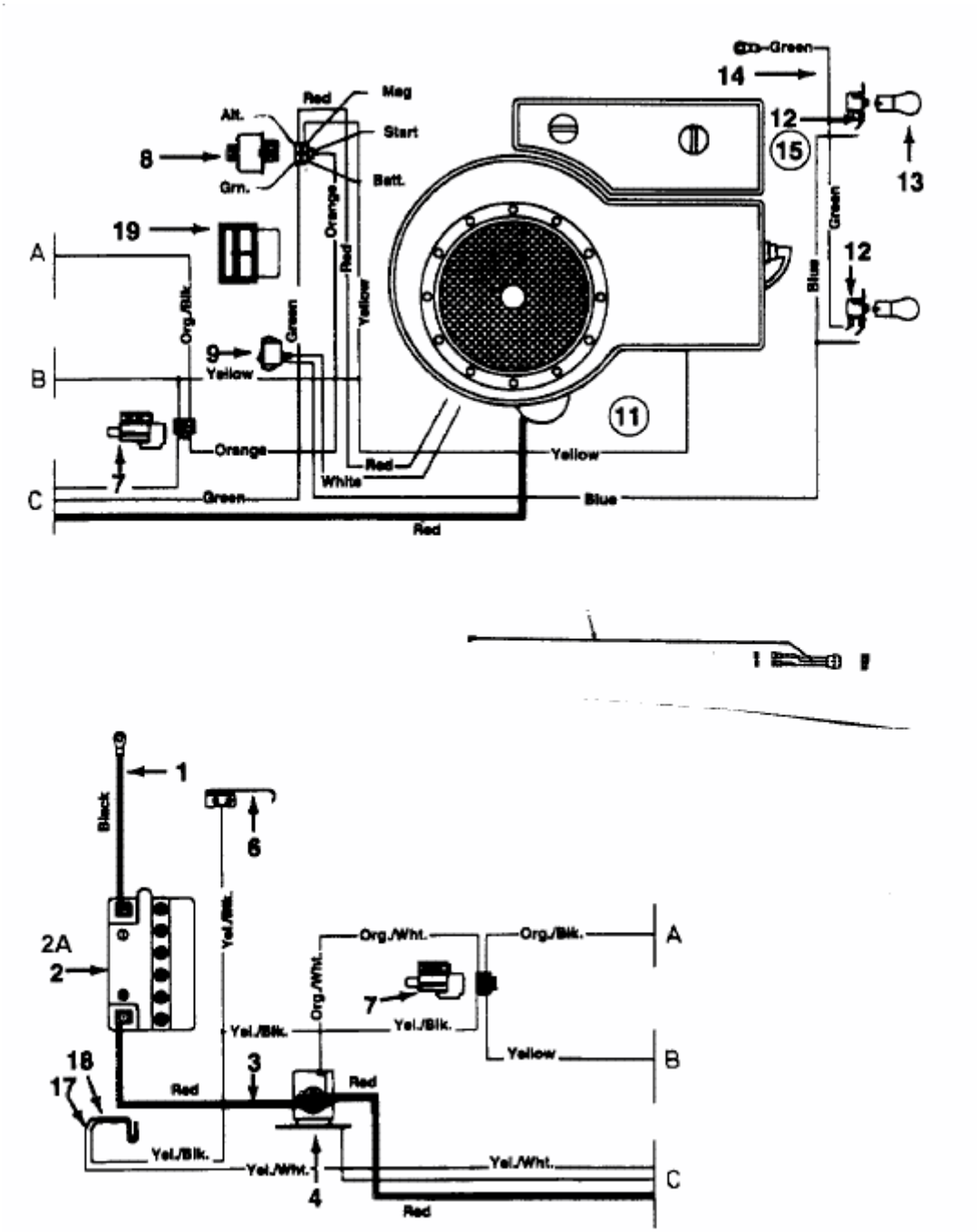

E3-01306A-01