PLATINUM RD 23/105 H > 13BB513N686 (2008) > MÄHWERK N (41"/105CM)

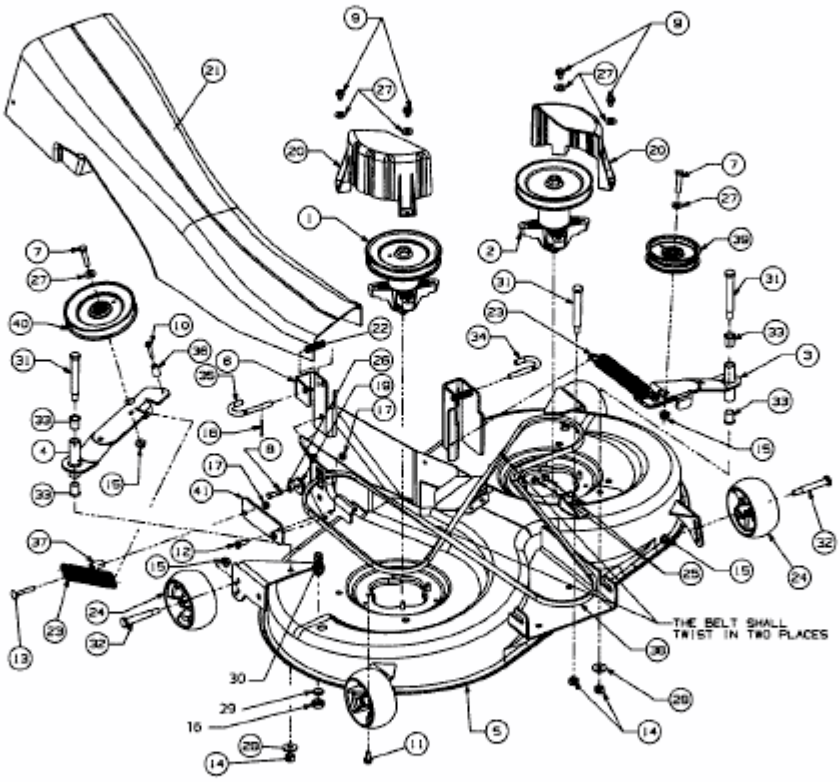

E3-03076B-01