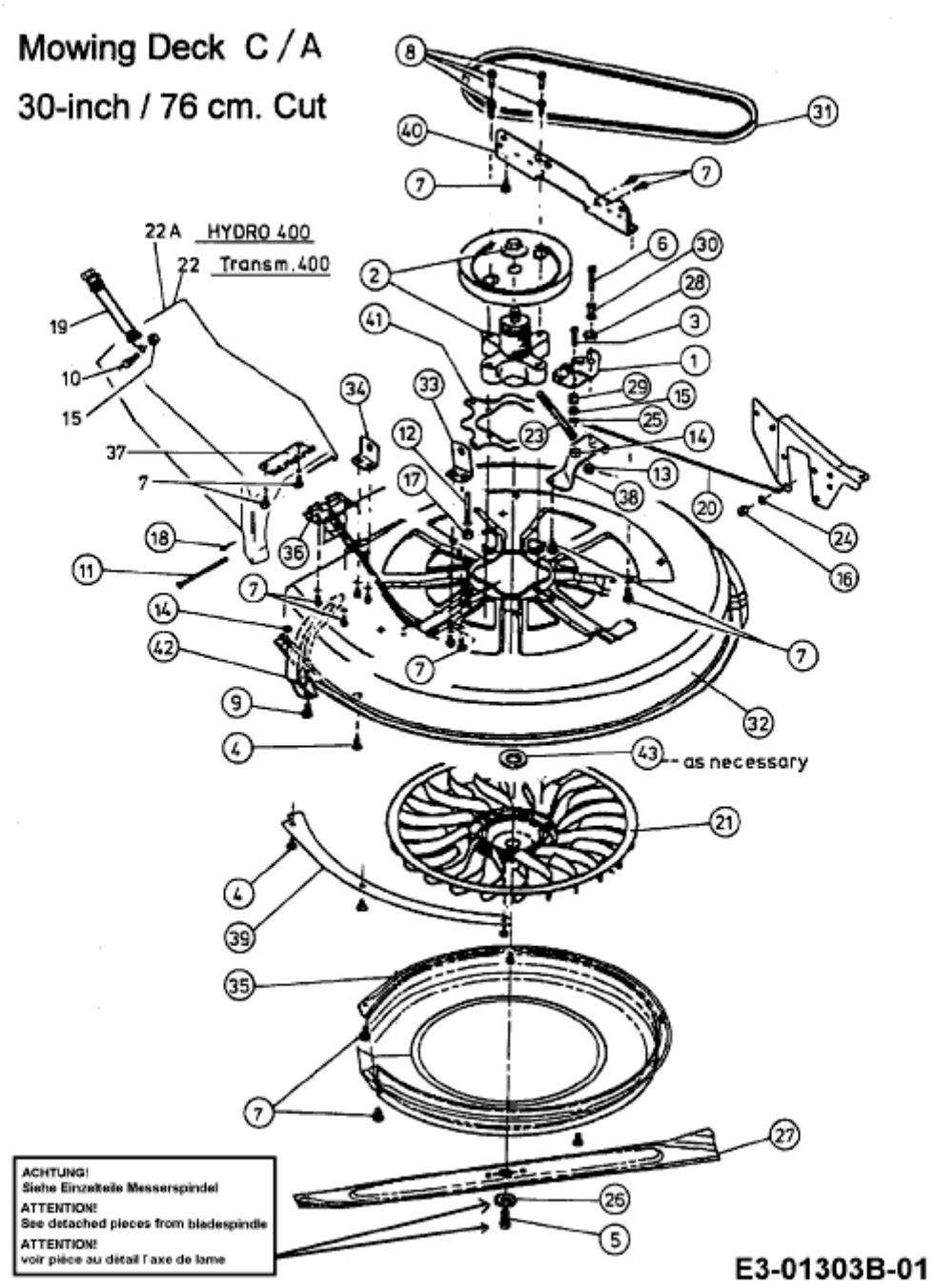115/76 > 13BB450C659 (2001) > MÄHWERK C (30"/76CM)