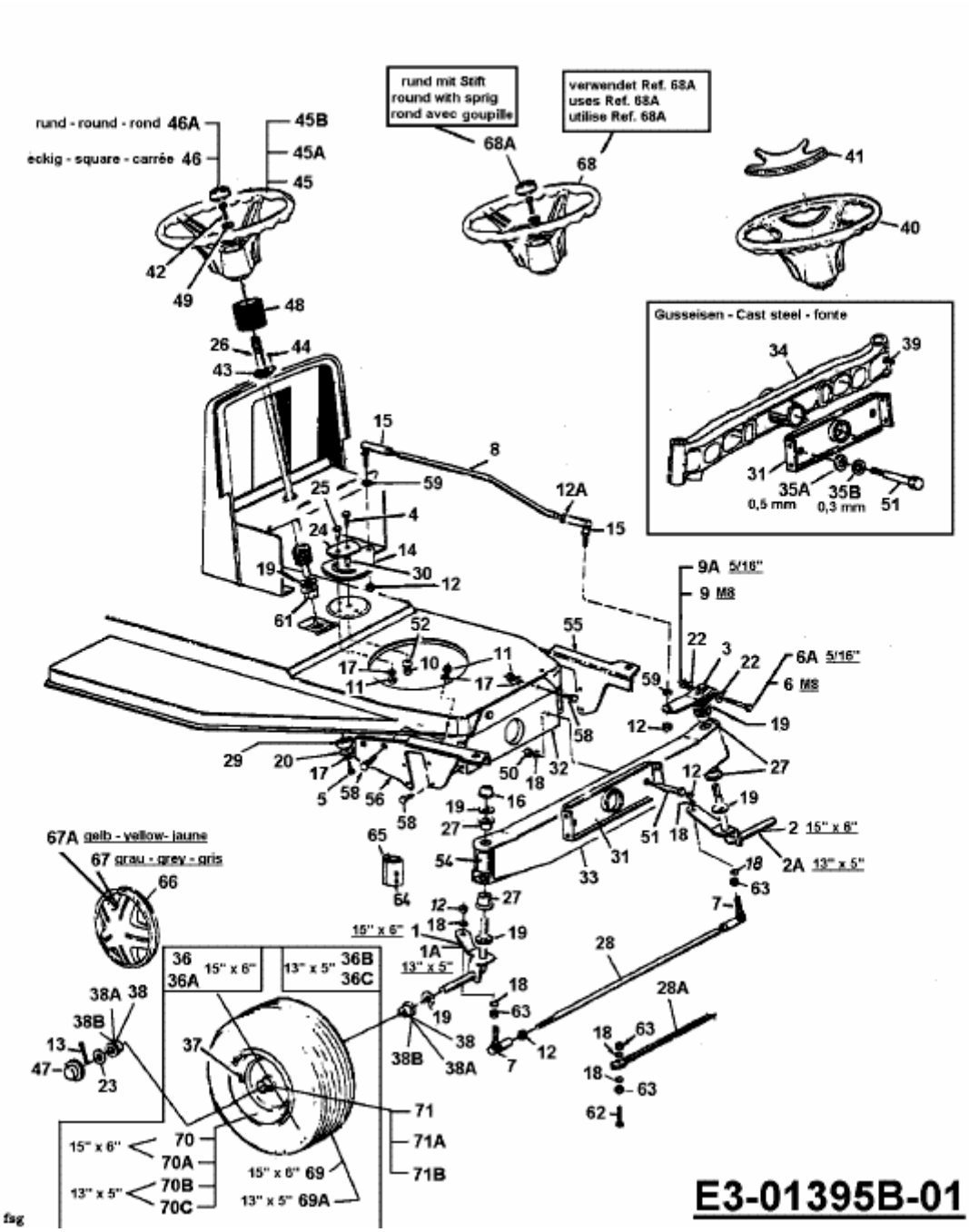115/76 > 13BB450C659 (2001) > LENKUNG, RÄDER VORNE, VORDERACHSE