FORMULA 107 H > 13BA519G637 (2004) > MOTORZUBEHÖR

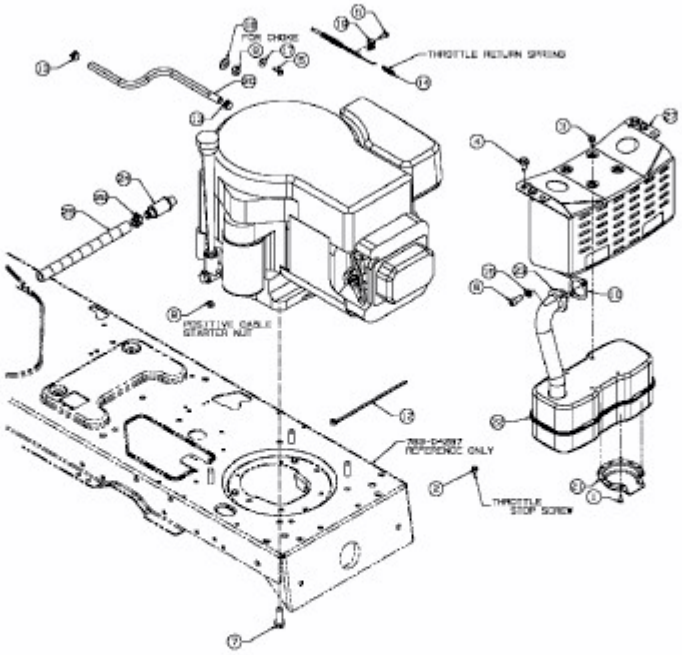

E3-02004A-01