FORMULA 107 H > 13BA519G637 (2003) > VORDERACHSE

500er Serie
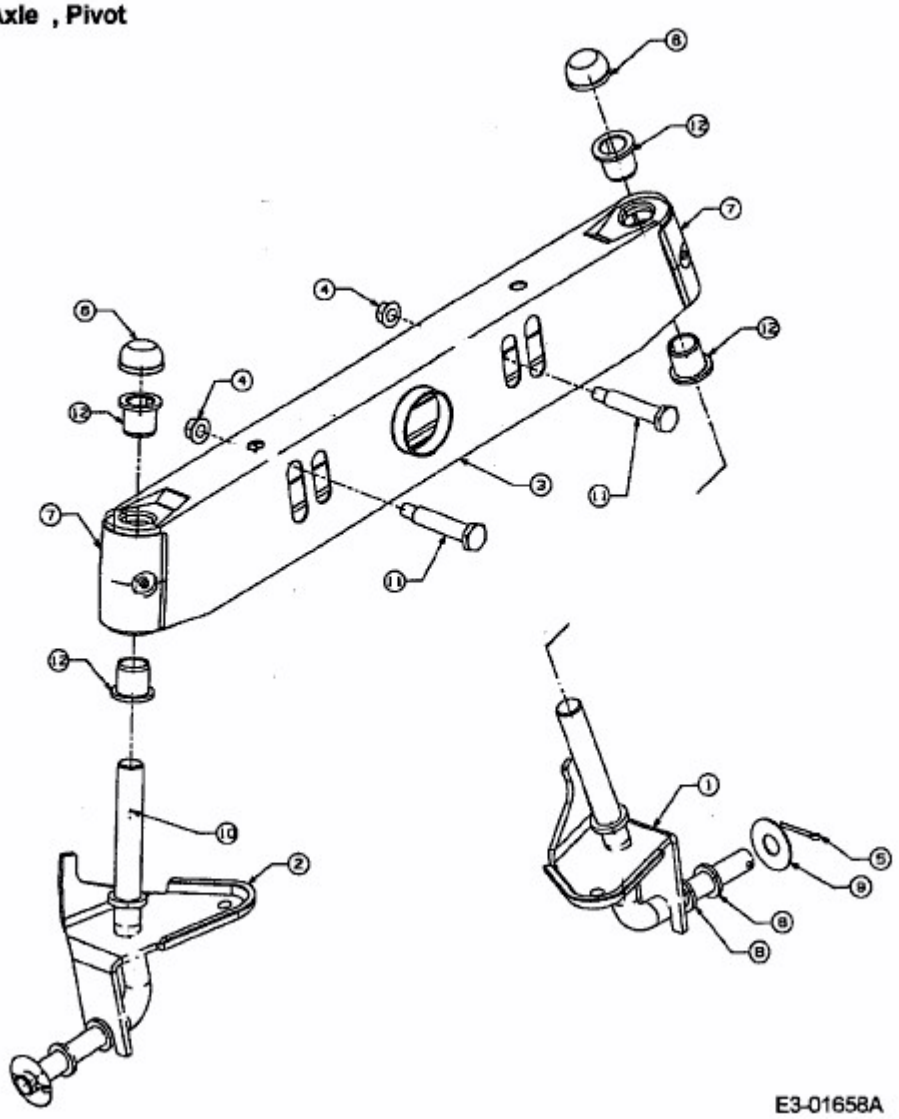
Axle , Pivot