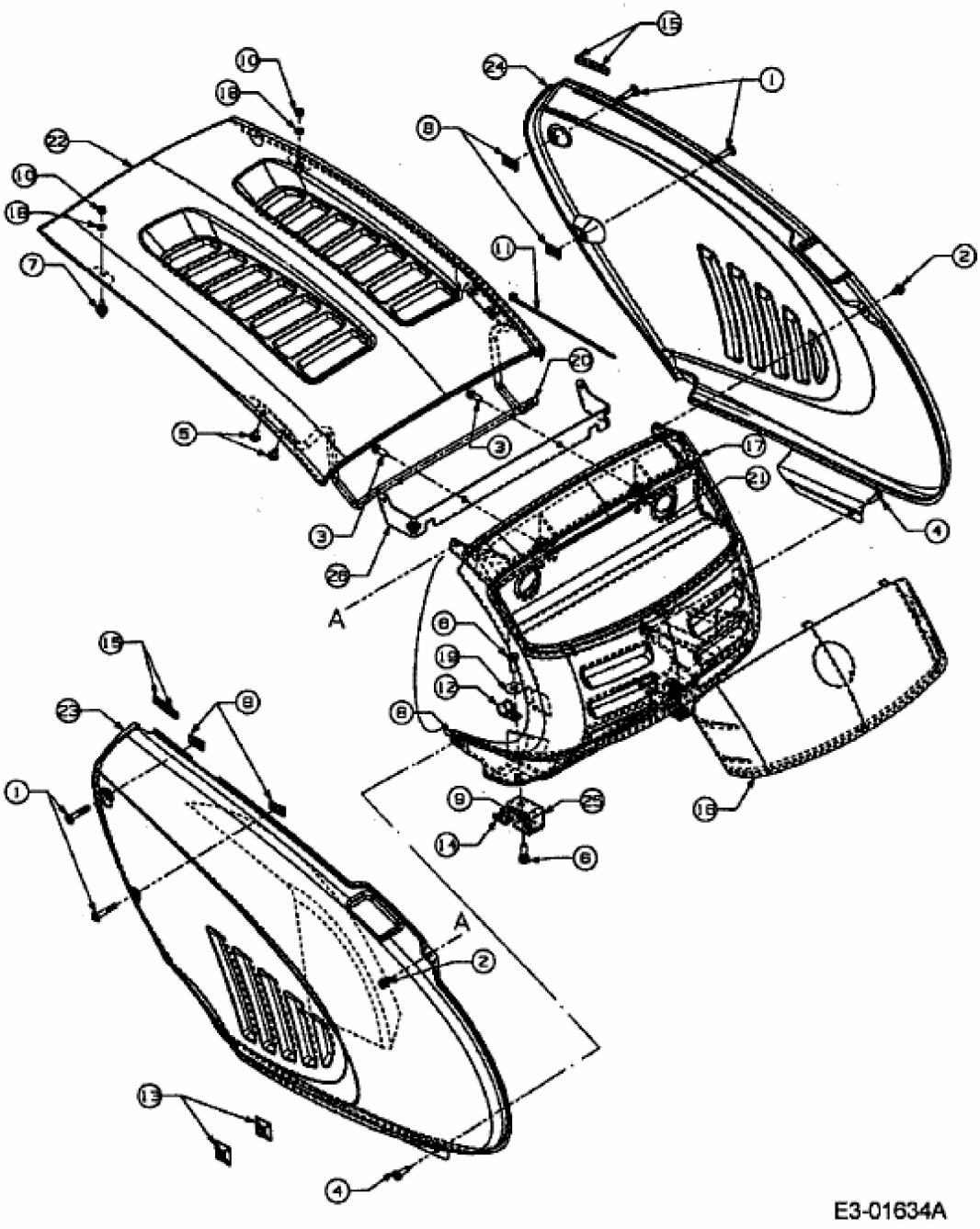500er Serie Hood , Grill 9-Style w/Latch