VL 15536 TD > 13BA508E617 (2003) > FAHRANTRIEB BIS 31.12.2002

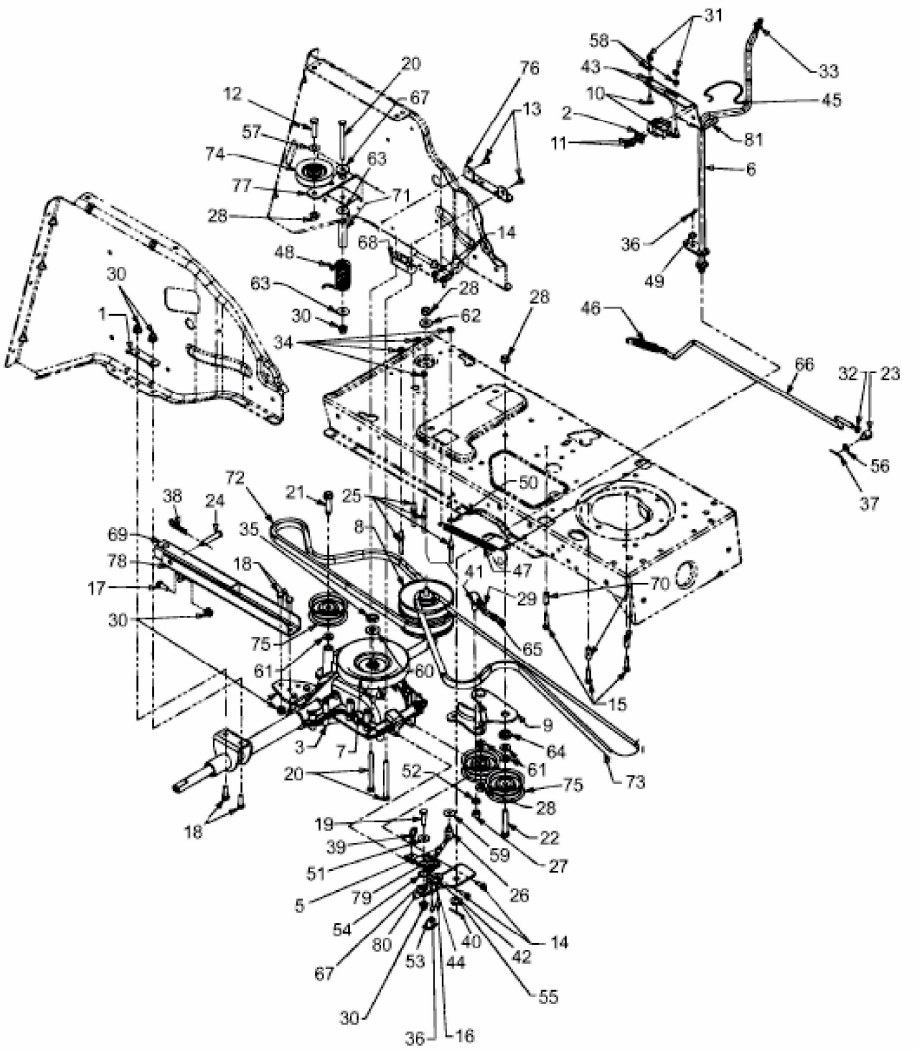

E3-07960A-01