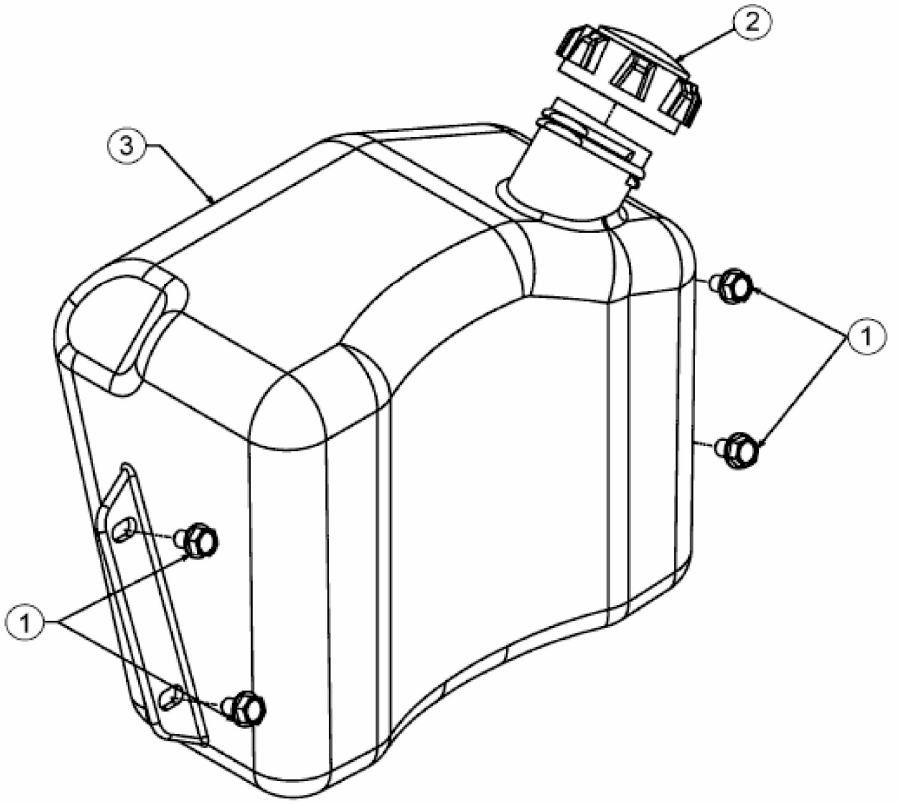

E3-02020A-01