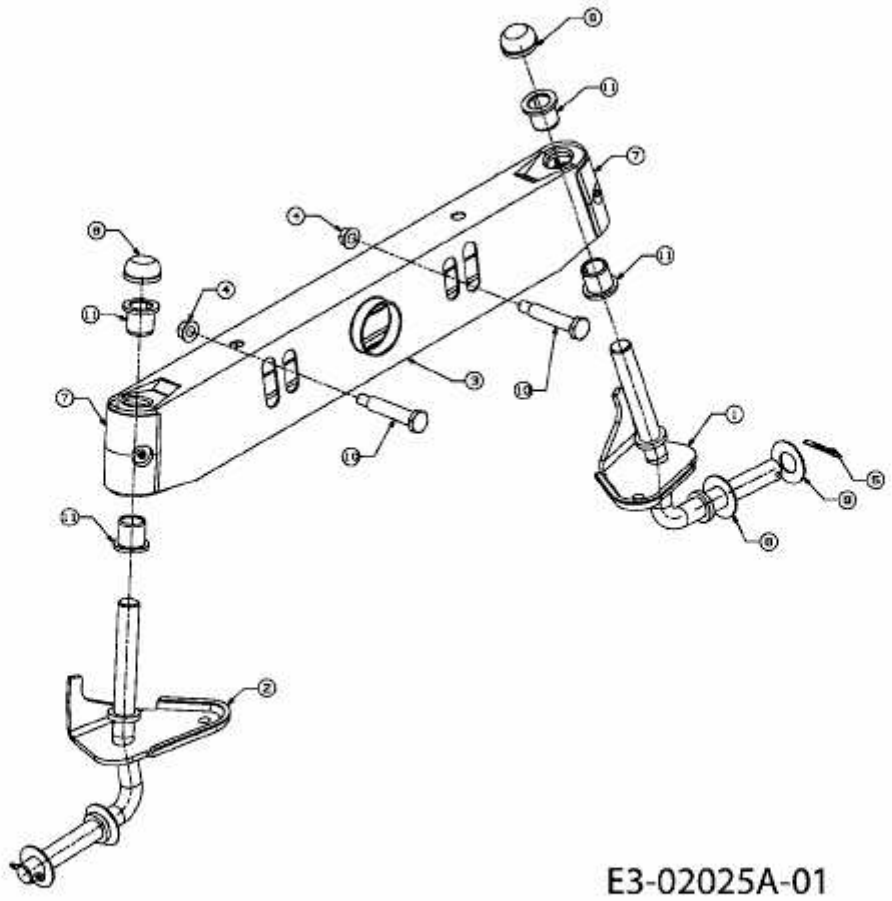GLX 105 RA > 13BA506N690 (2004) > VORDERACHSE