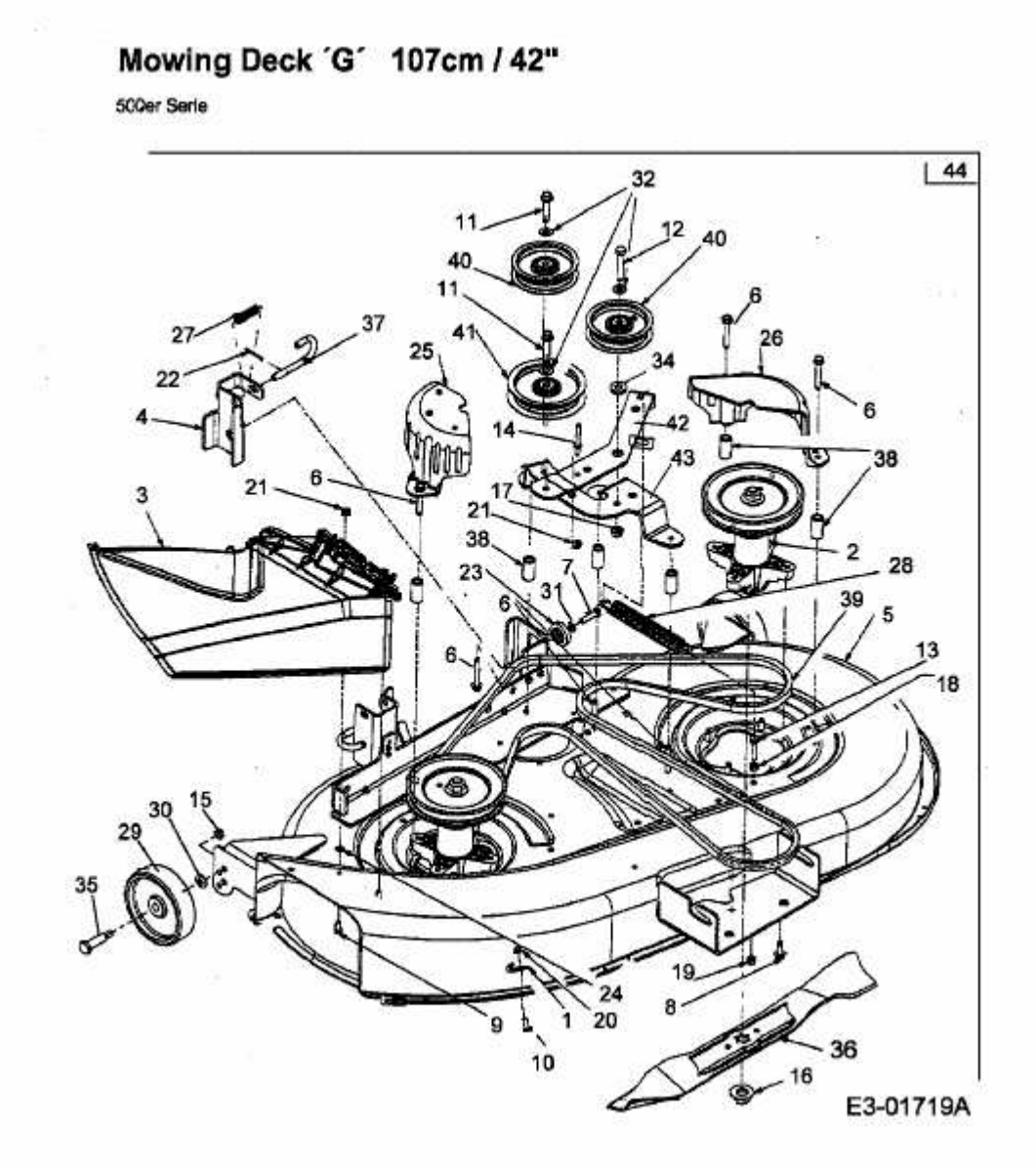GLX 107 SA > 13BA506G690 (2003) > MÄHWERK G (42"/107CM)