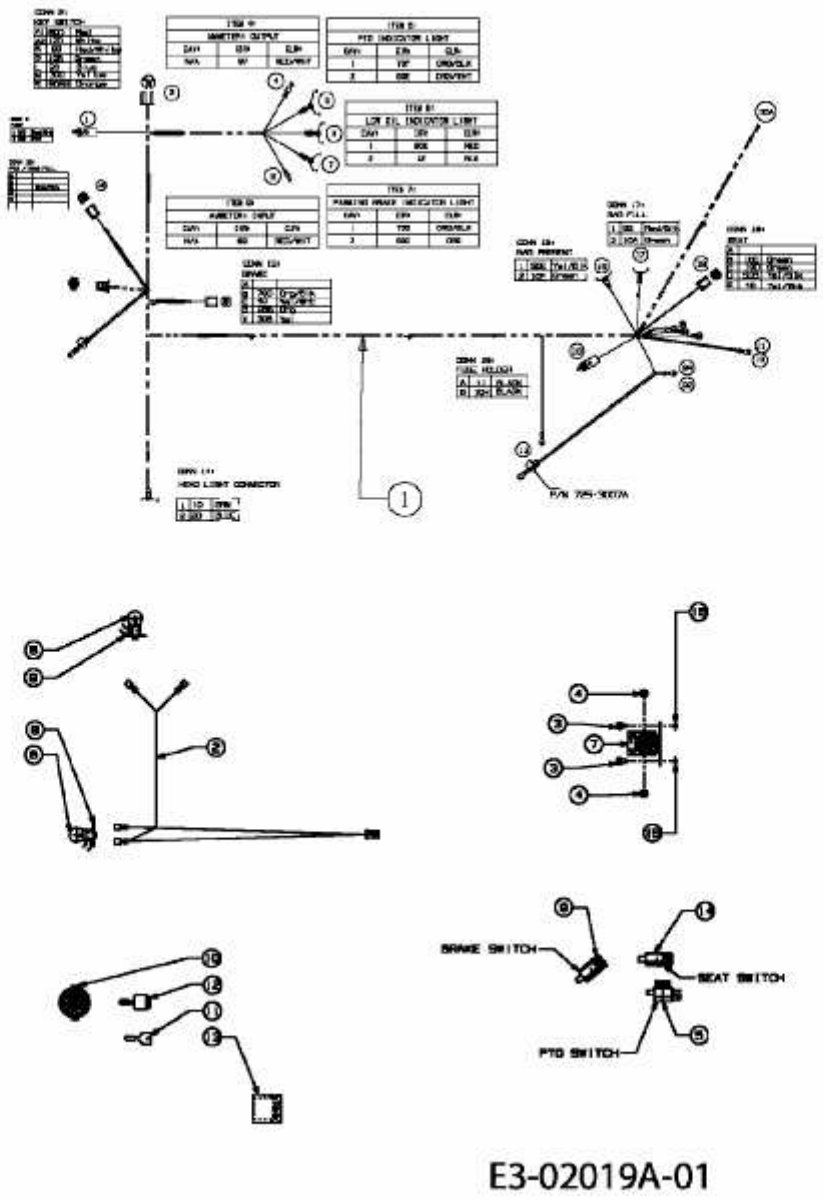AN 5150 > 13BA504N643 (2004) > ELEKTROTEILE