AN 5150 > 13BA504N643 (2003) > RAHMEN

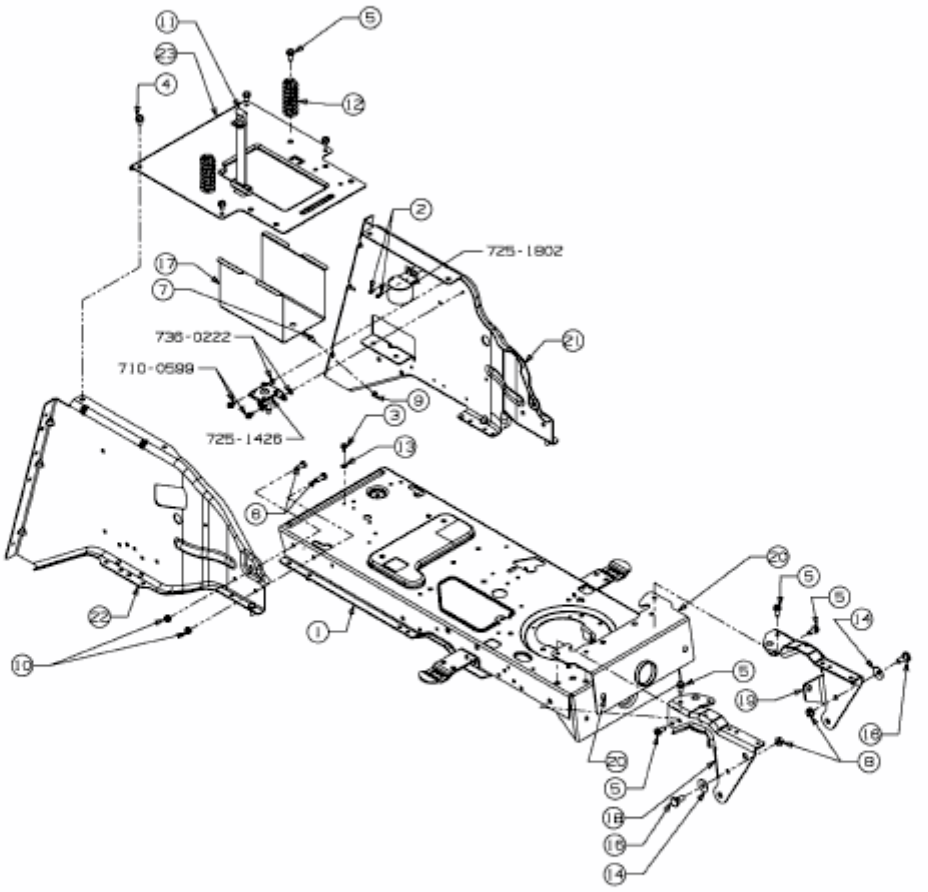

E3-07959A-01