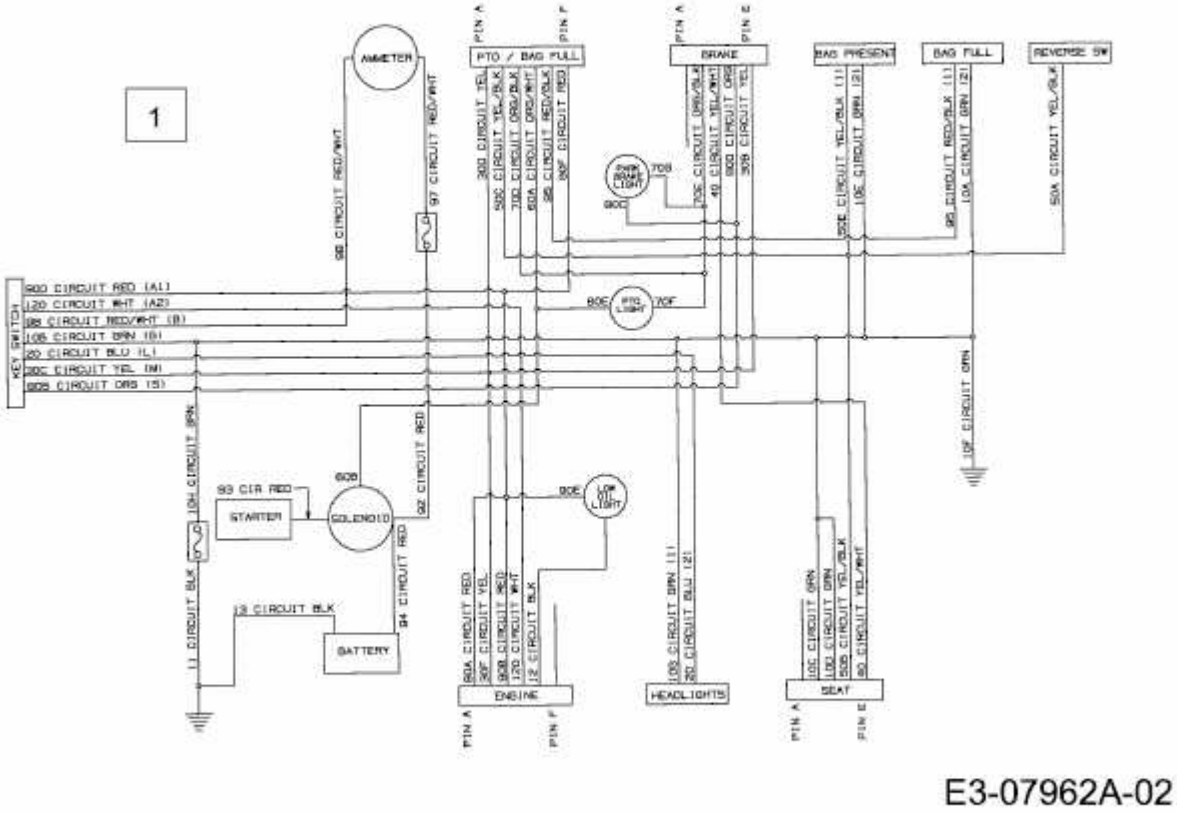AG 5135 > 13BA504G643 (2003) > SCHALTPLAN