SLX 96 S > 13BA476F690 (2002) > MÄHWERK F (38"/96CM)

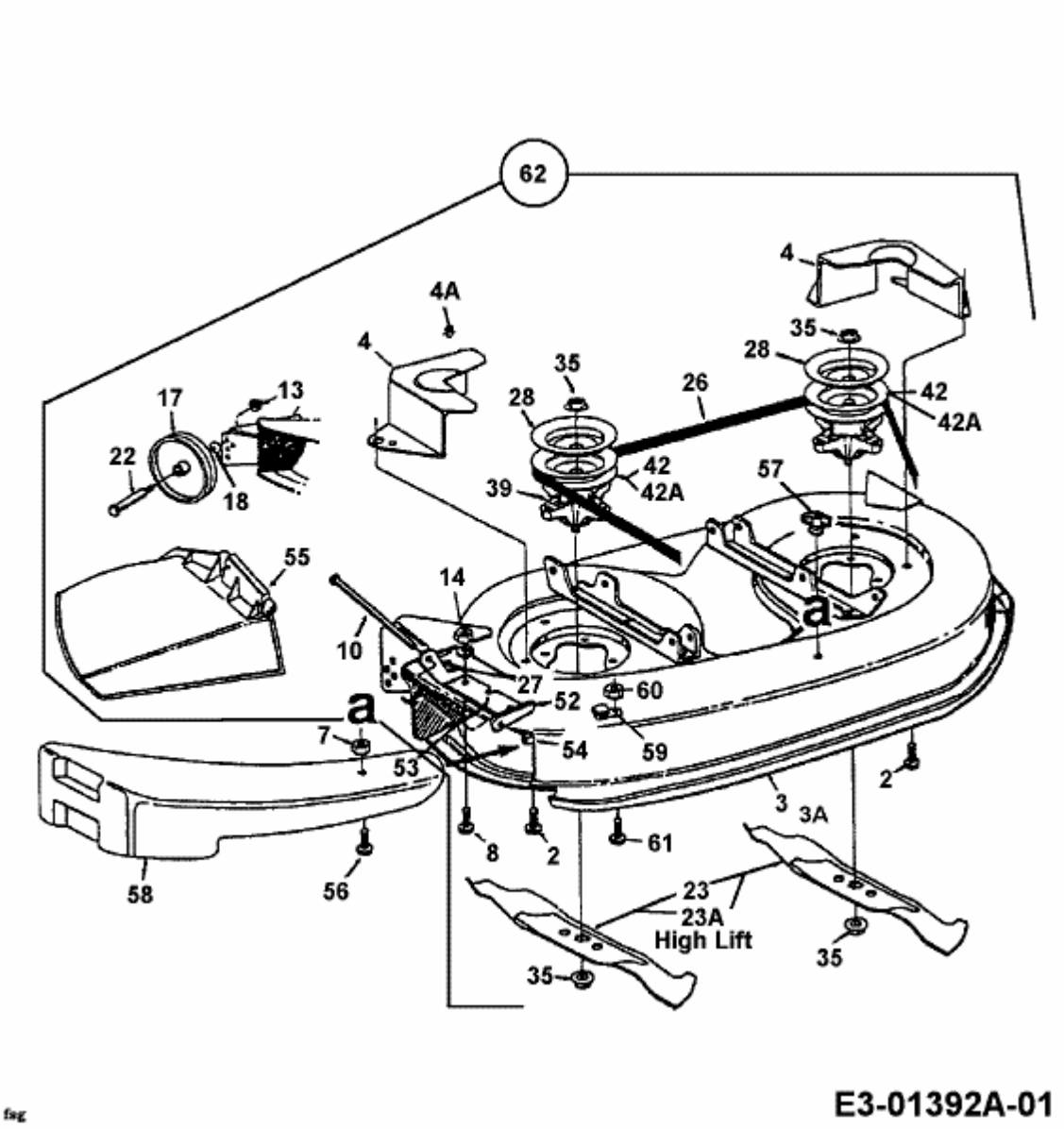

fig