TF 4130 > 13BA473F643 (2000) > MÄHWERK F (38"/96CM)

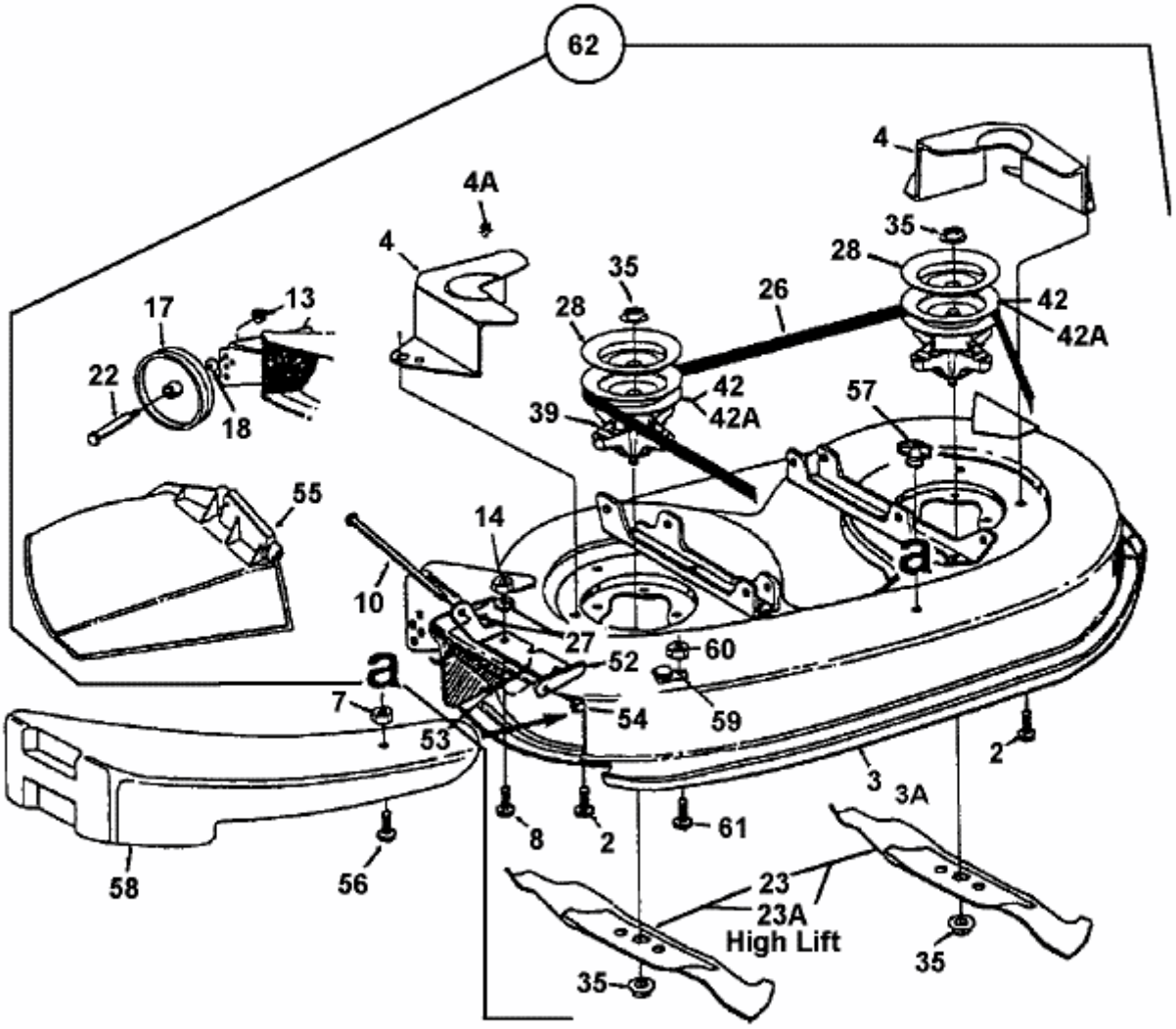

fsg

E3-01392A-01