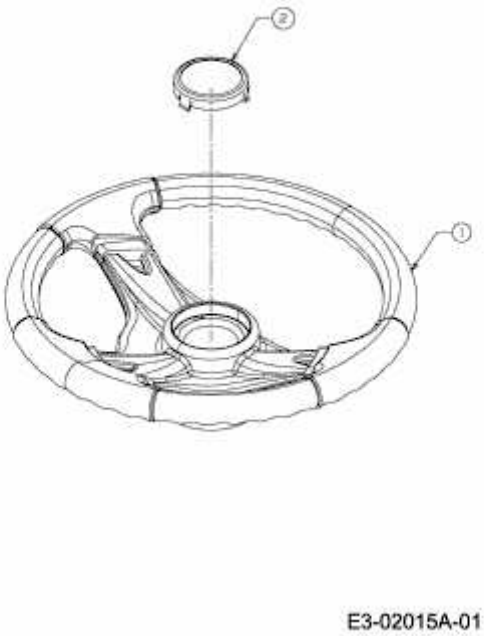
2
1
E3-02015A-01