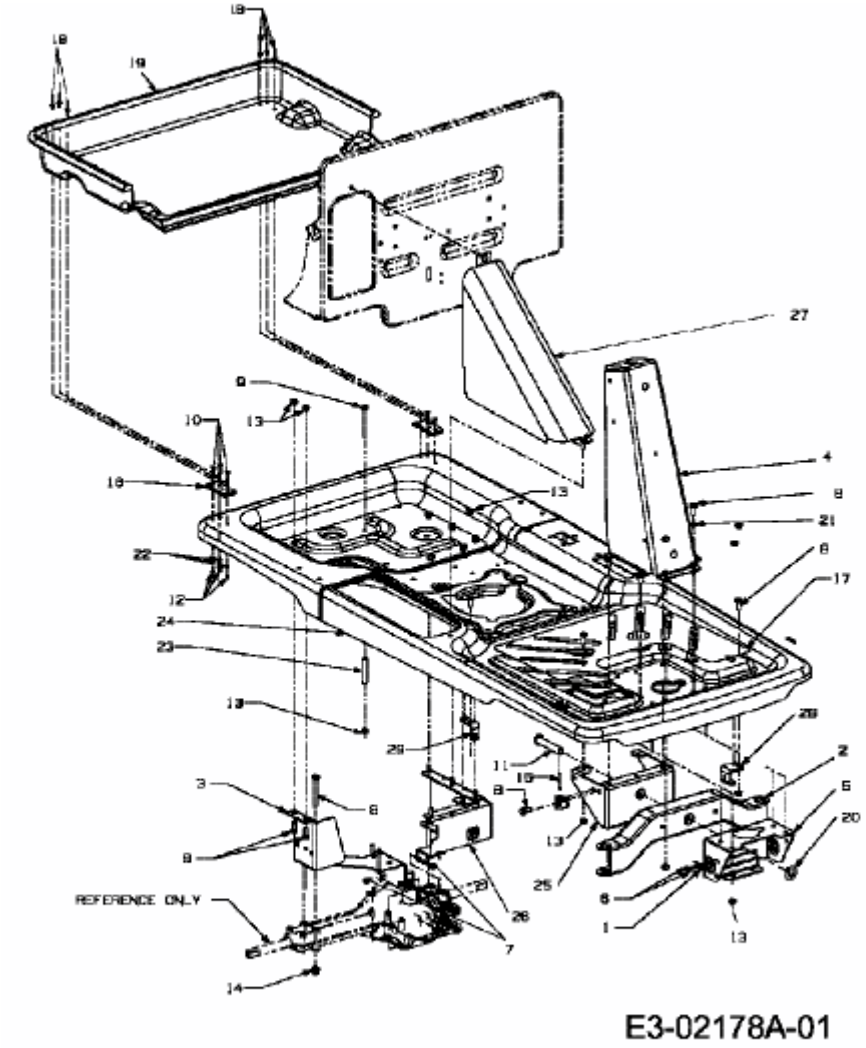PINTO > 13B6064-600 (2004) > RAHMEN, VORDERACHSE