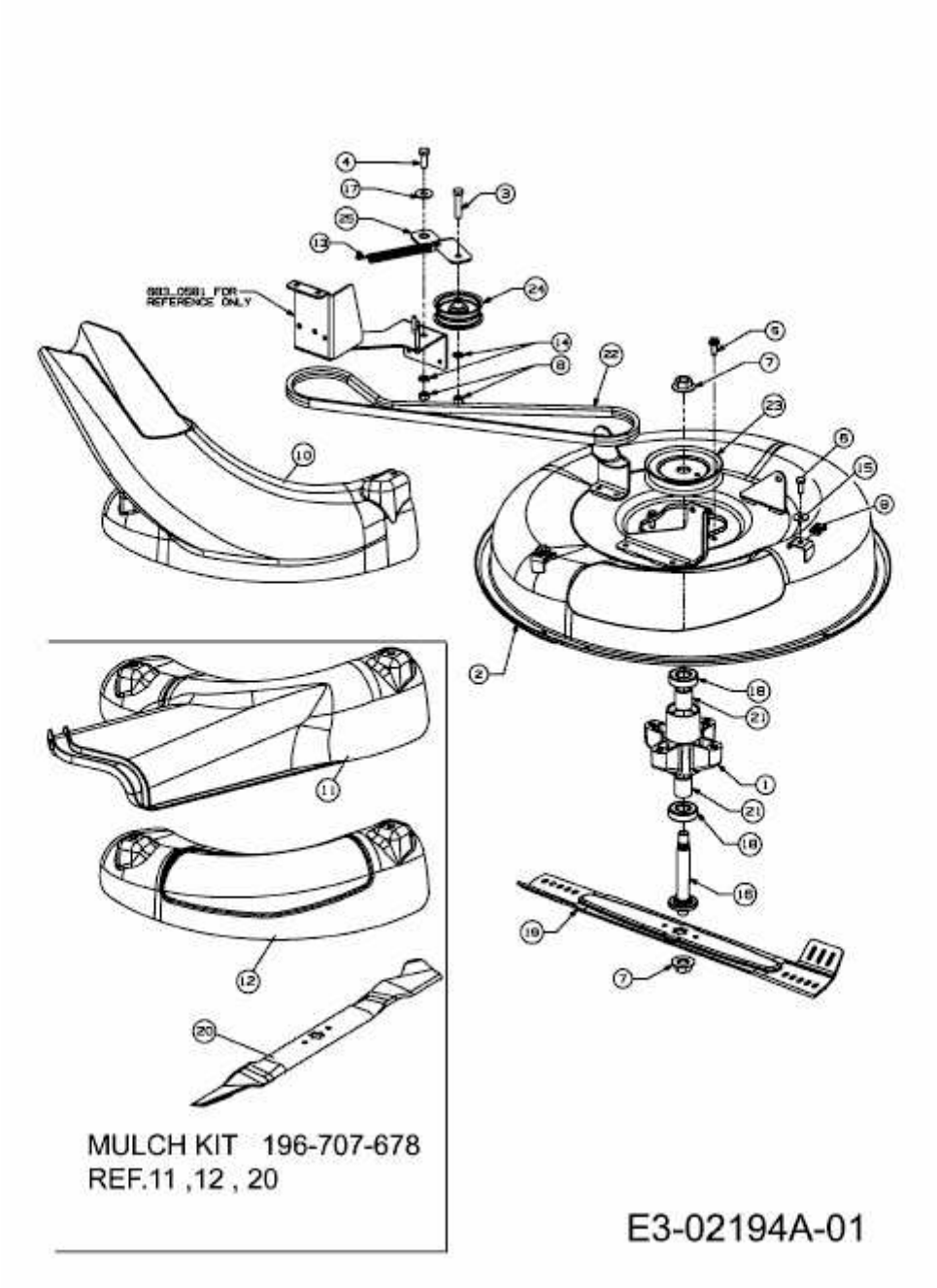PINTO E-START > 13B4065-678 (2007) > MÄHWERK 24"/60CM