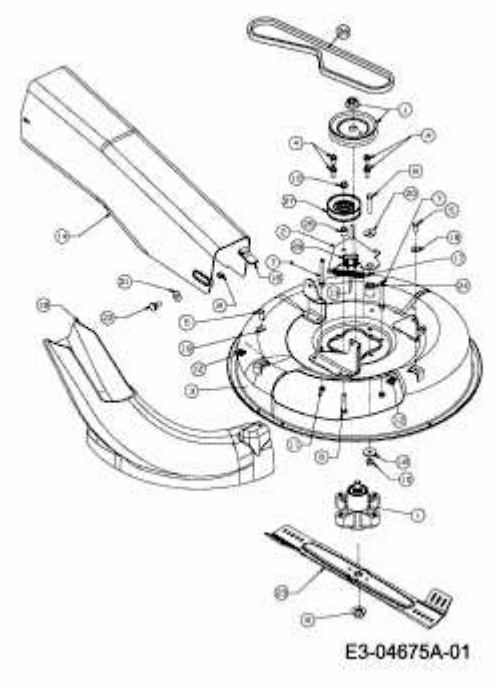13B4054-484 (2009) > MÄHWERK 24"/60CM