CC 714 TA > 13B277DA603 (2014) > ABDECKUNGEN MÄHWERK A,C (30"/76CM)

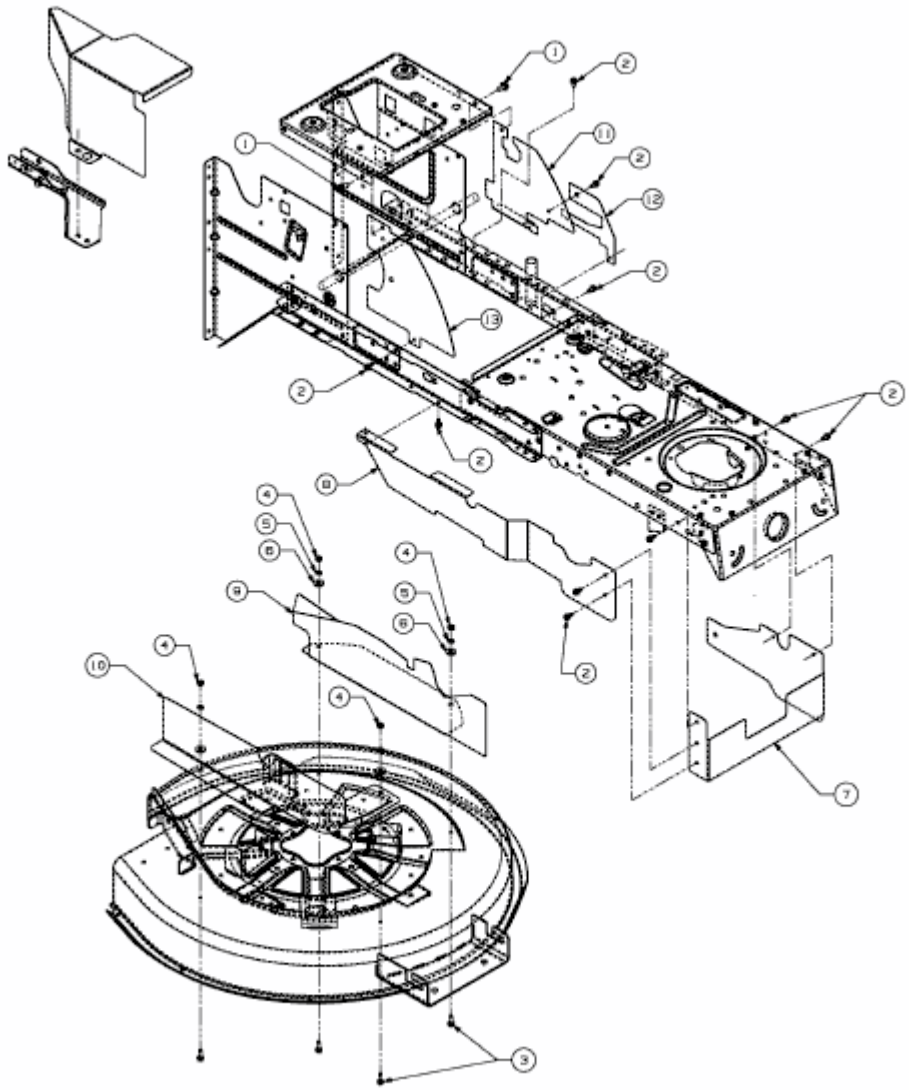

E3-03854D-01