CC 714 HA > 13B271DA603 (2014) > LENKUNG

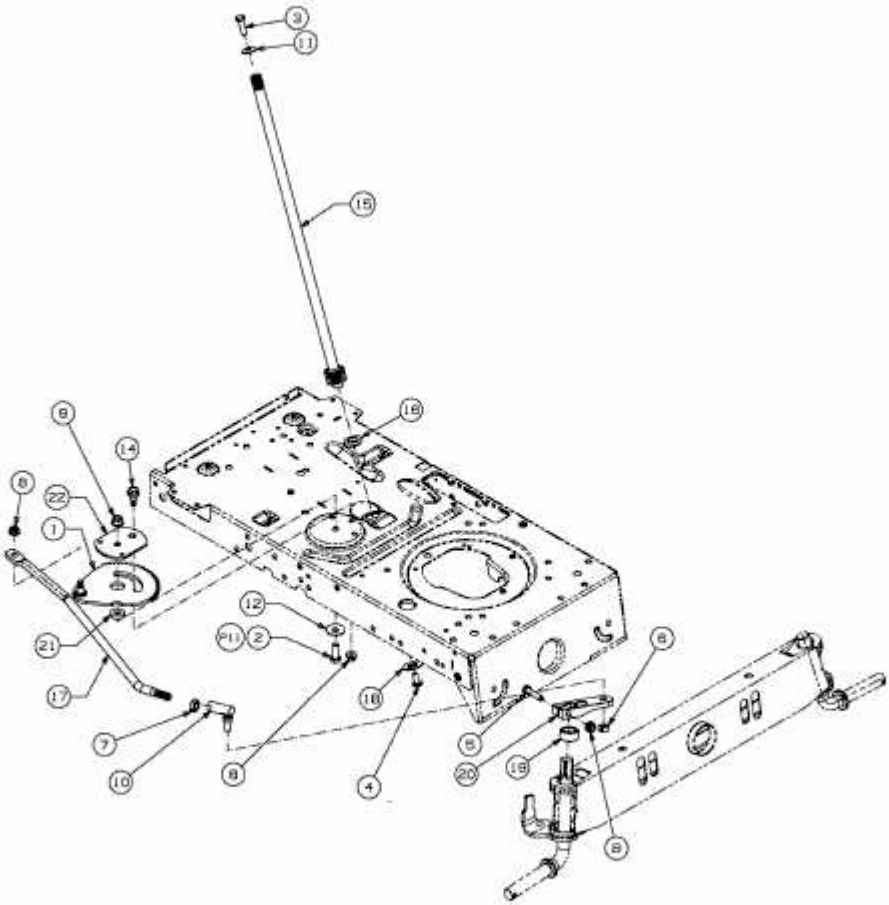

E3-02700E-01