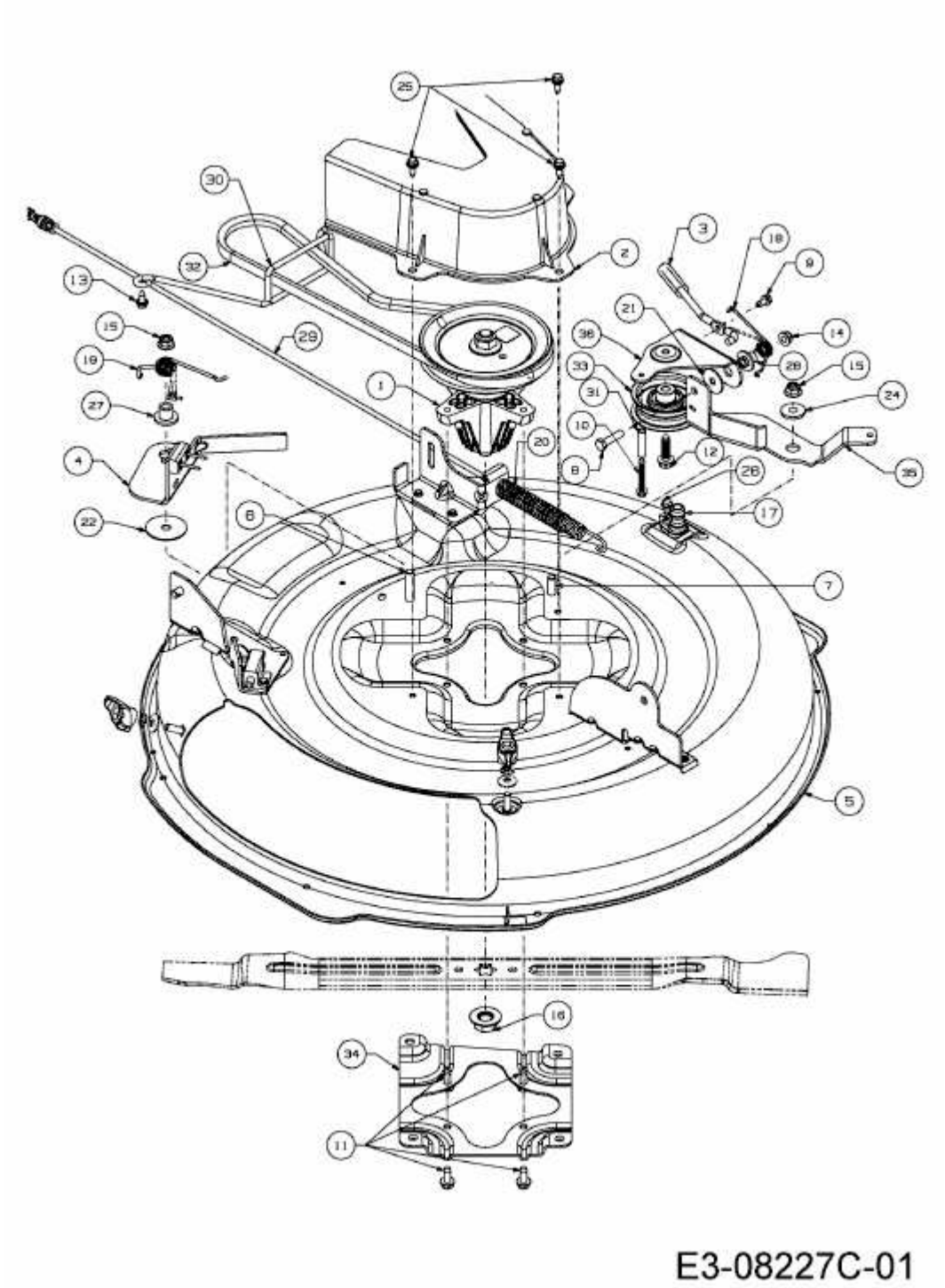MINIRIDER PLUS+ > 13B226JD330 (2015) > MÄHWERK D (30"/76CM)