420/30 > 13B226JD308 (2013) > MÄHWERKSAUSHEBUNG

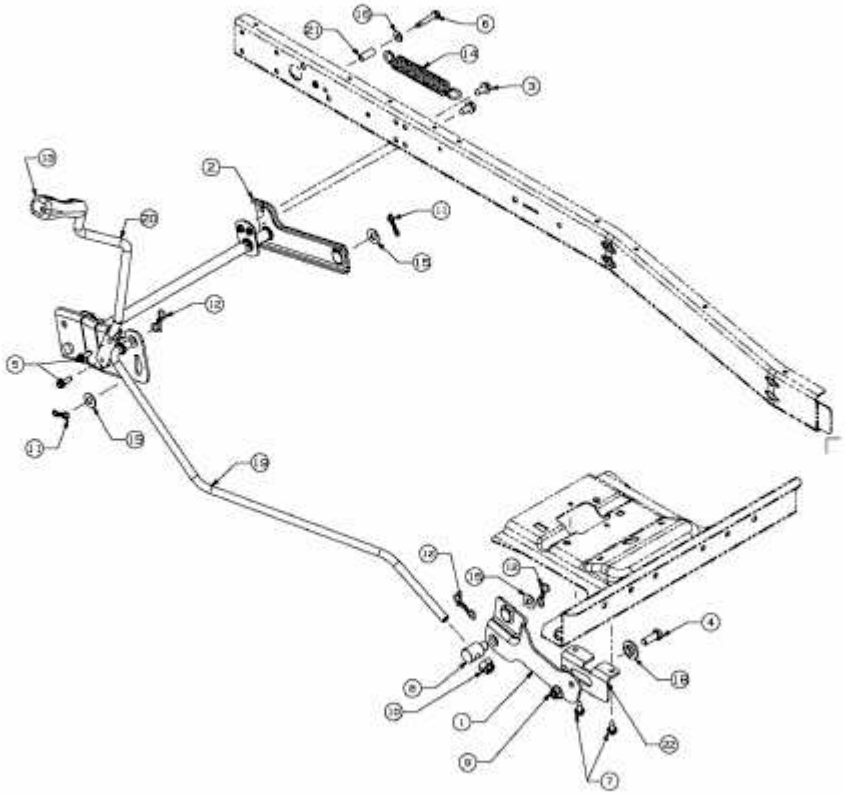

E3-07633B-01