EXPERT SCOOTER PRO > 13B226ED650 (2014) > MÄHWERK D (30"/76CM)

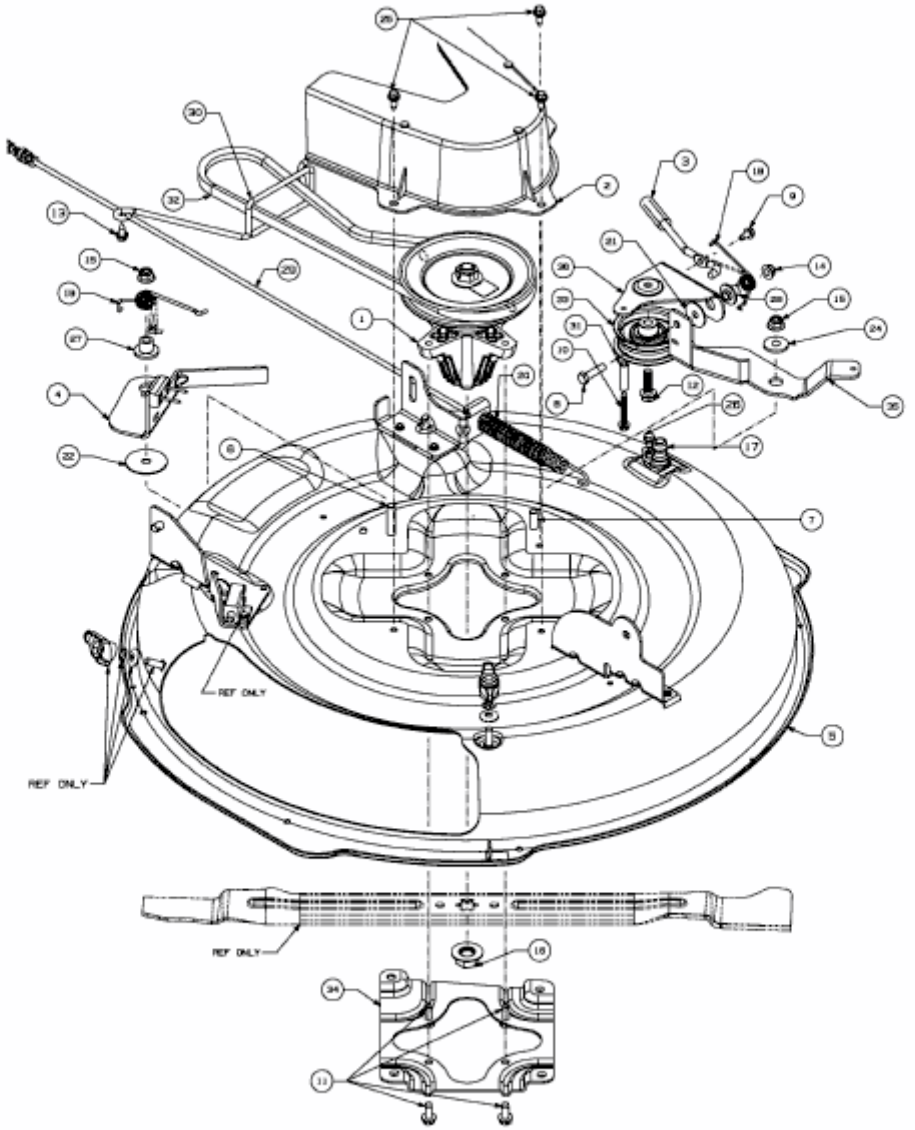

E3-08227B-01