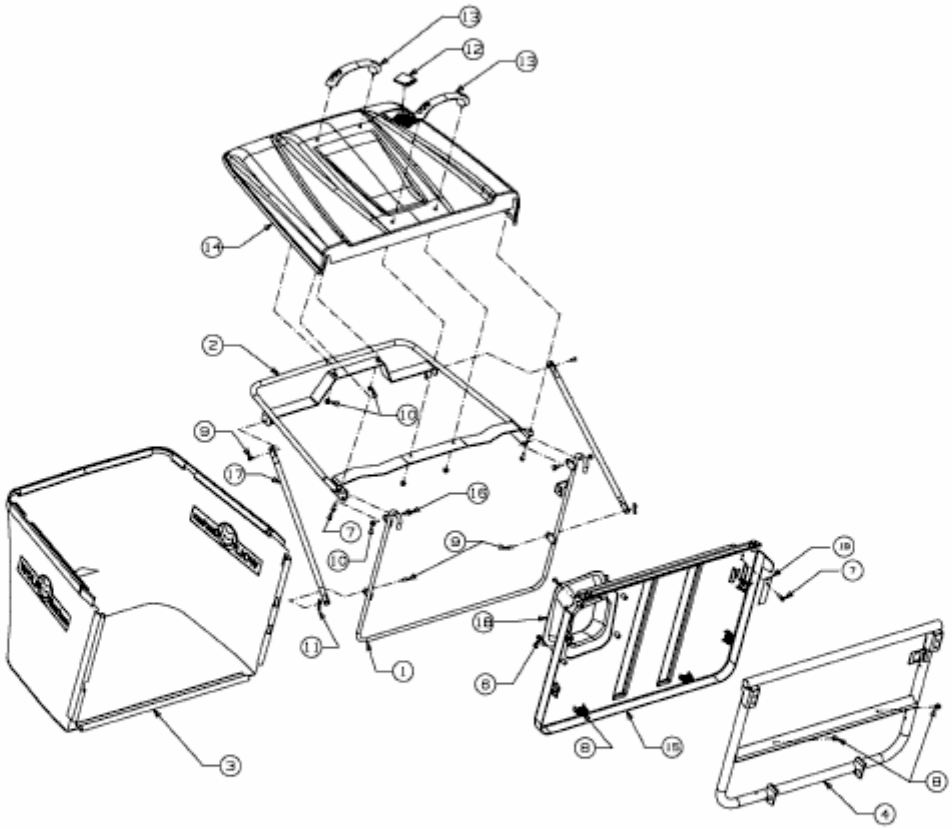

E3-08226A-02