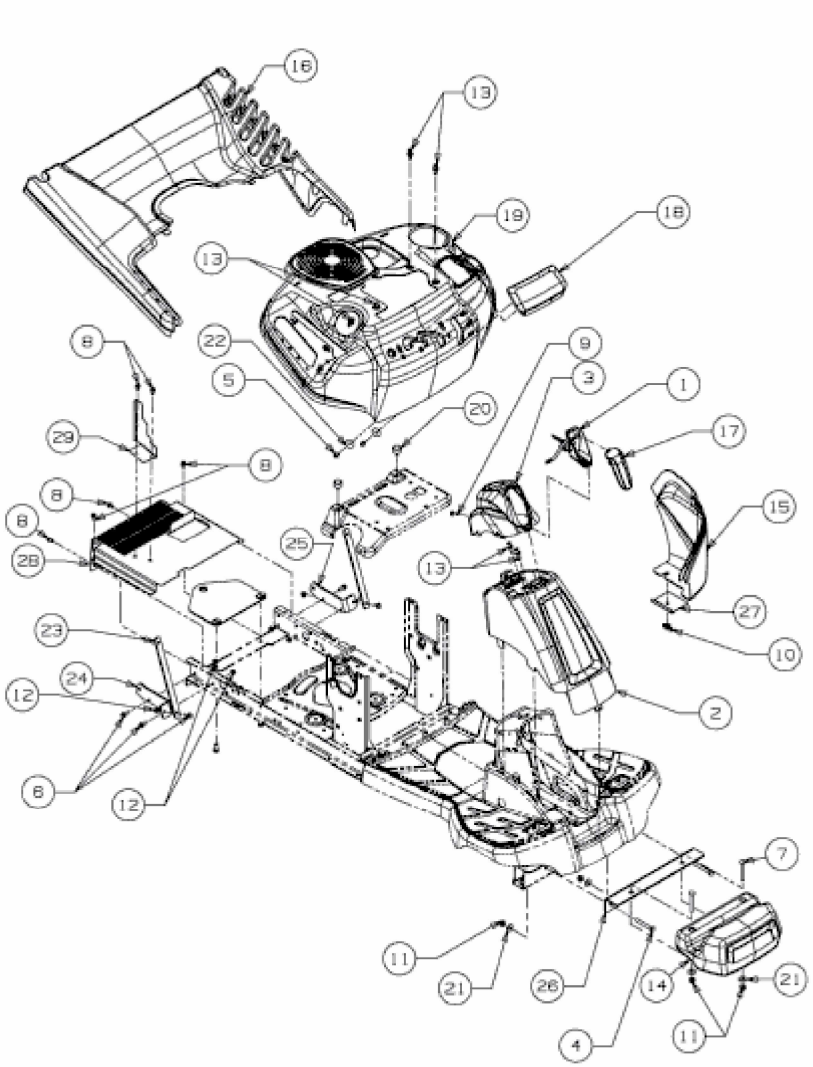
16
13
19
18
13
8
22
9
5
3
1
20
29
17
8
8
15
8
25
28
13
27
23
10
24
12
2
8
12
7
11
21
26
14
21
4
11

E3-09416B-01