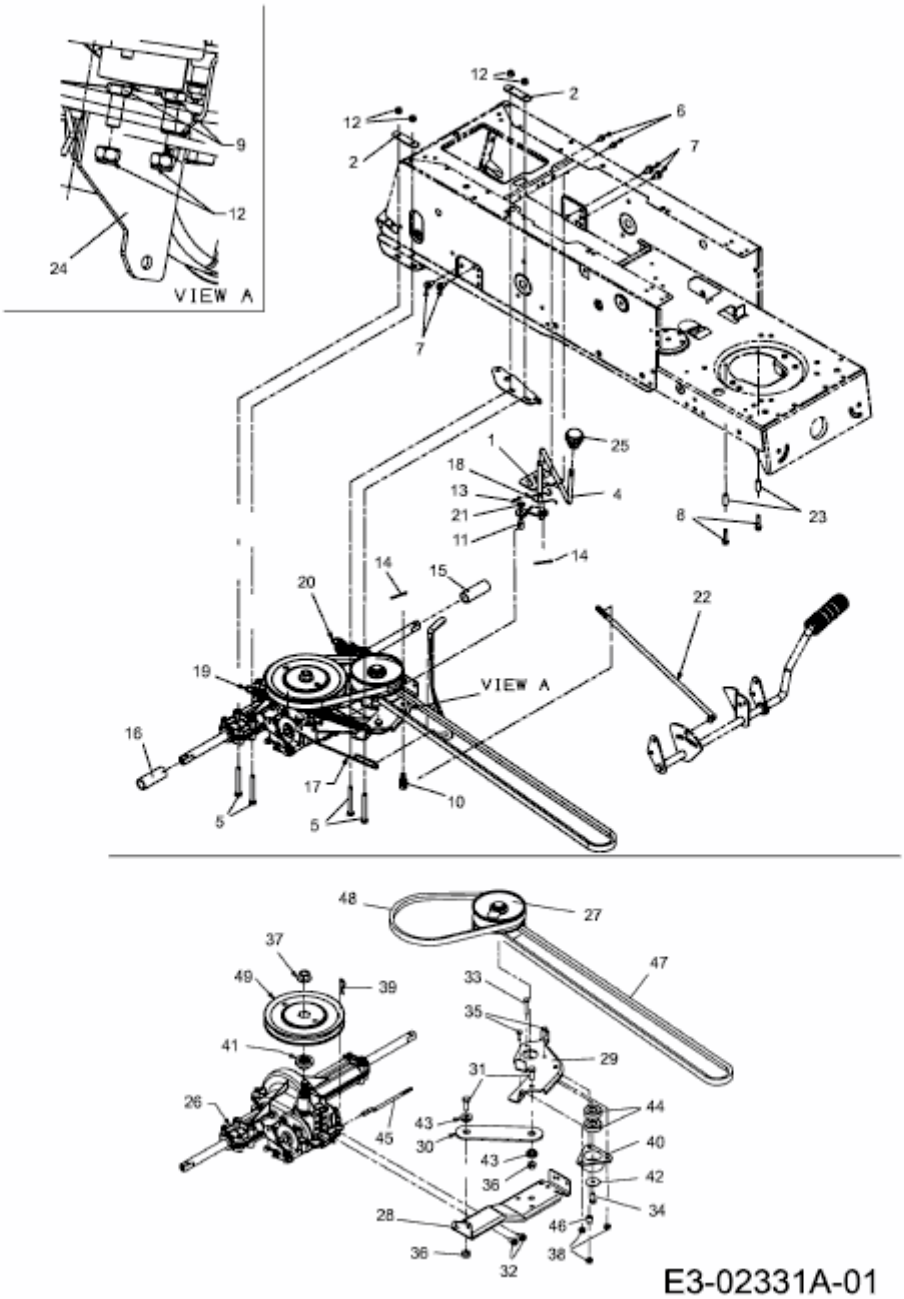RS 115/96 > 13B1662F600 (2004) > FAHRANTRIEB