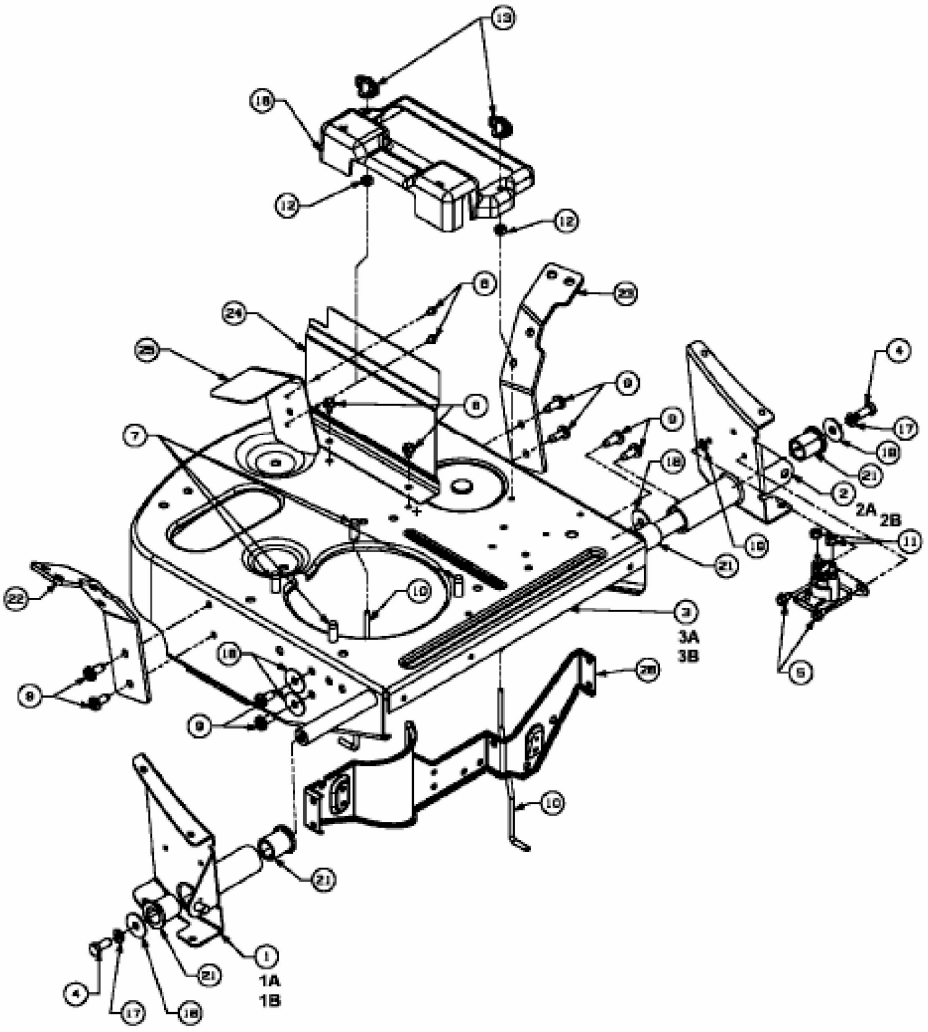
13
18
12
12
8
20
24
25
4
9
8
17
7
9
18
21
2
2A
2B
11
16
21
22
10
3
3A
3B
5
18
9
9
28
10
21
1
1A
1B
21
4
17
18

E3-02271A-01