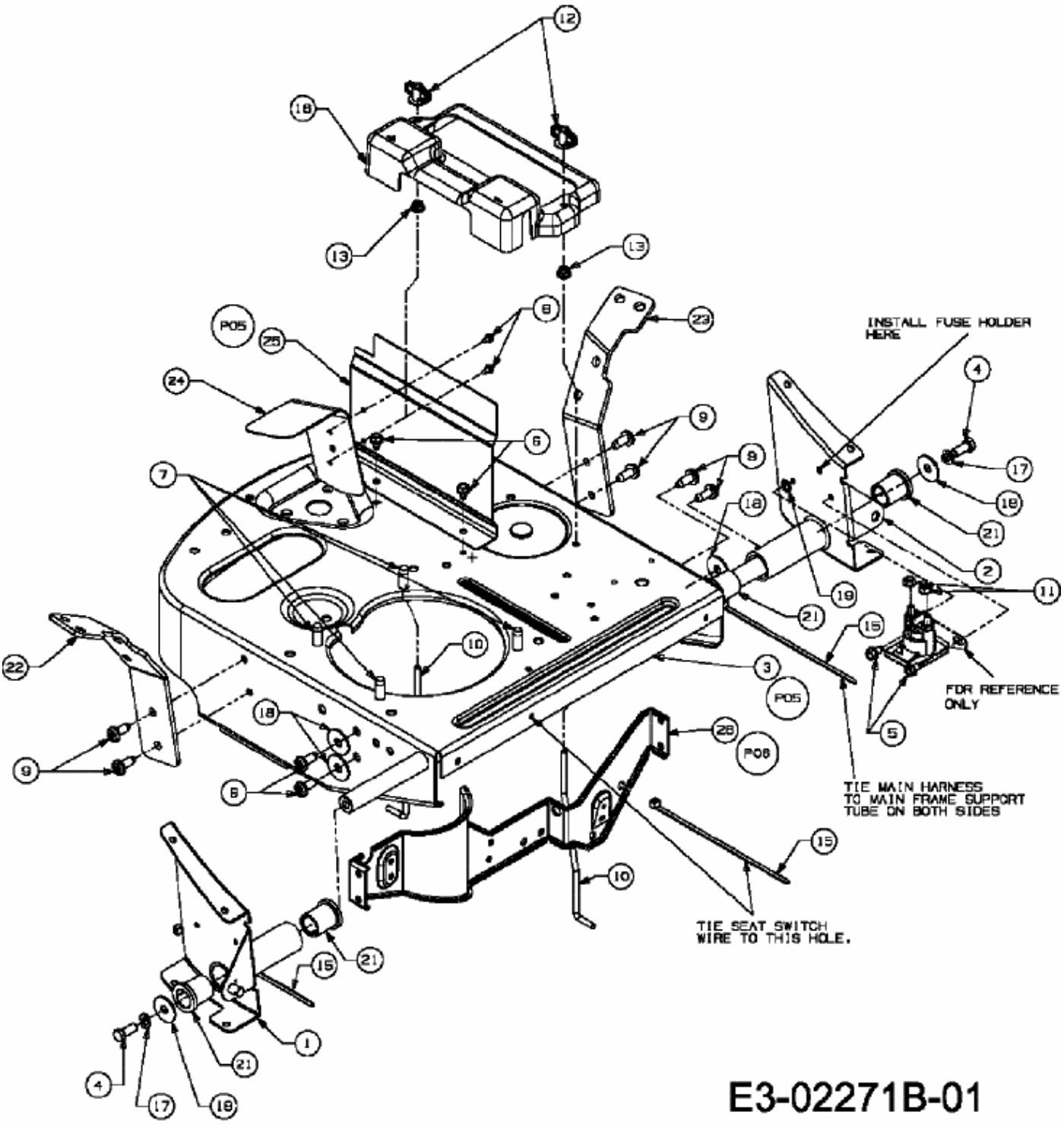SPRINTO > 13B-33E-600 (2008) > RAHMEN