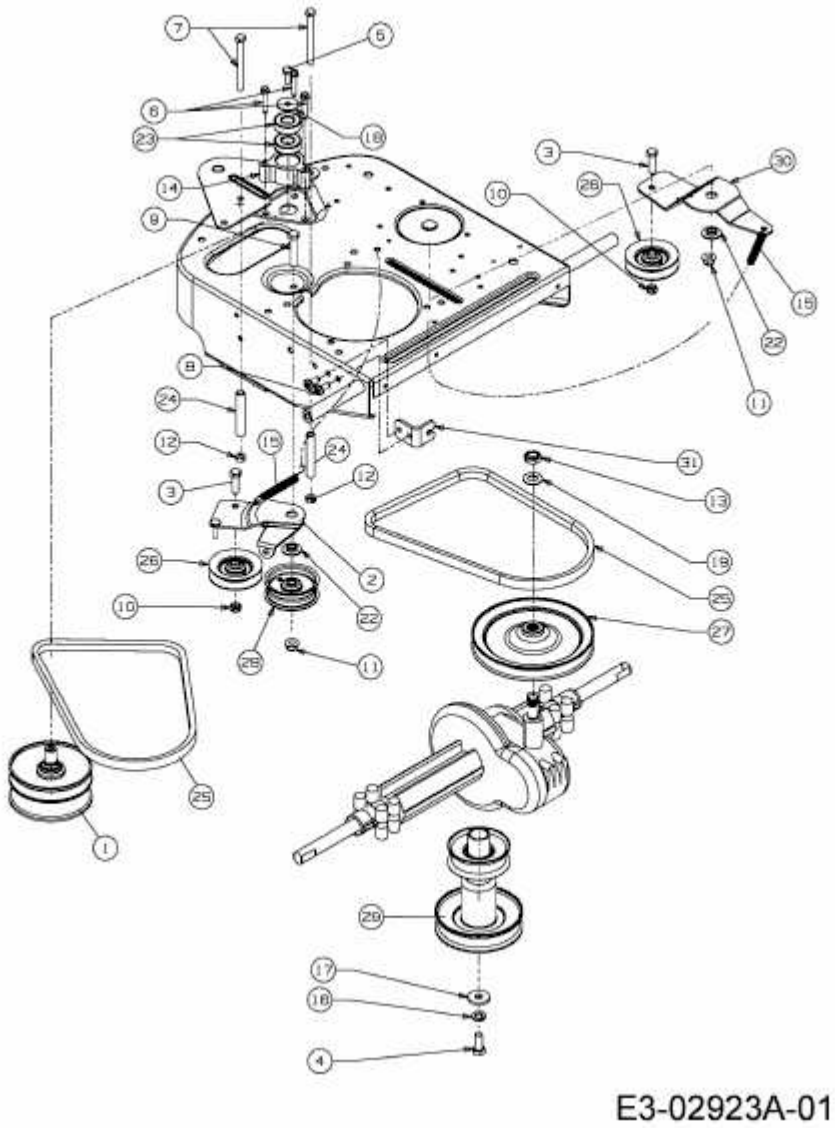SC EDITION > 13B-334-690 (2011) > FAHRANTRIEB, MOTORKEILRIEMENSCHEIBE