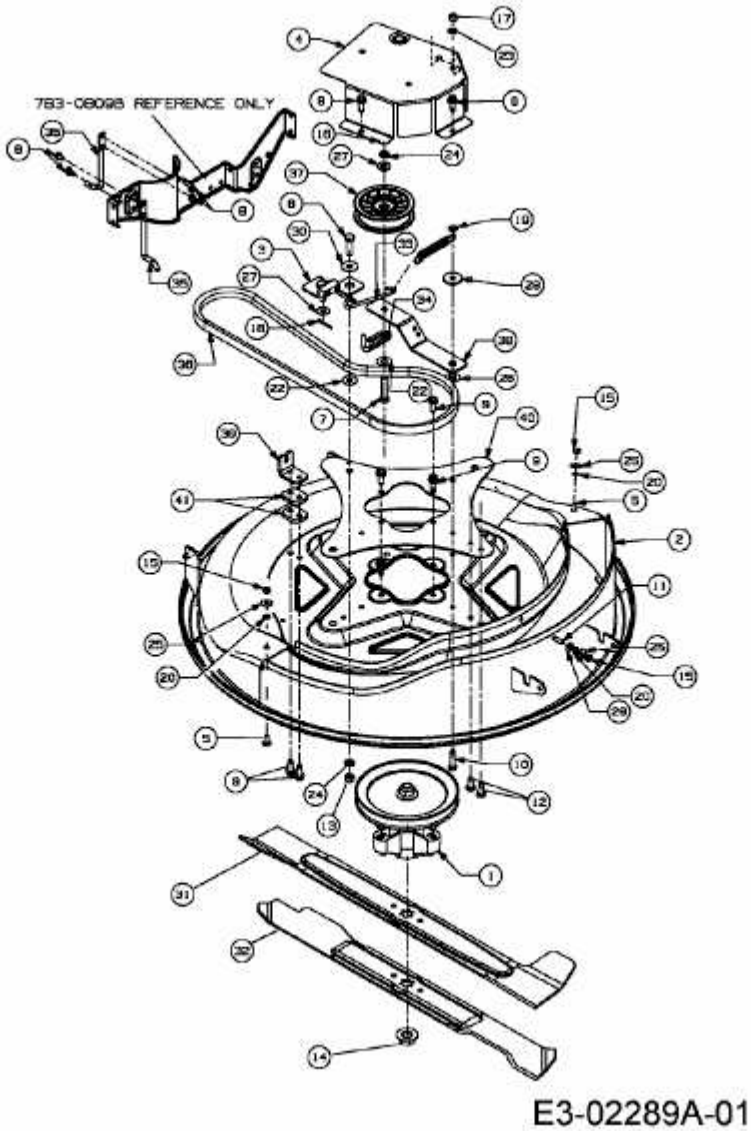SC EDITION > 13B-334-690 (2011) > MÄHWERK 27,5"/70CM