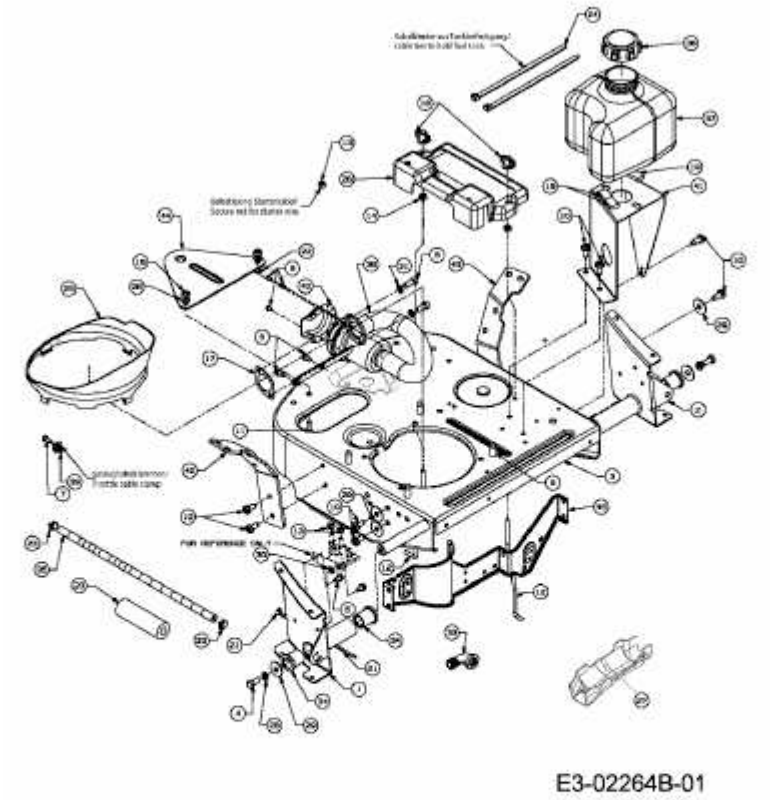SC EDITION > 13B-334-690 (2008) > ANHÄNGEKUPPLUNG, RAHMEN, TANK