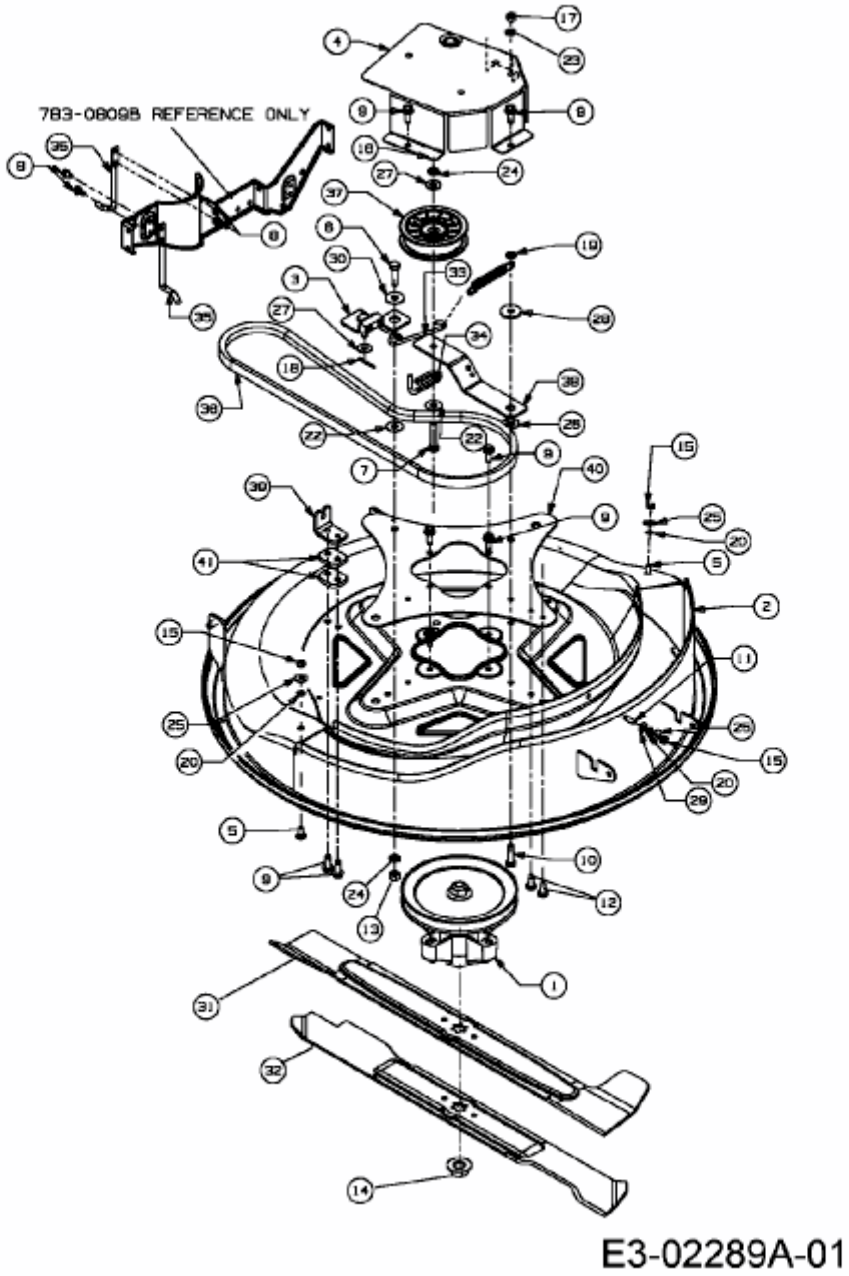DX 70 > 13B-334-643 (2009) > MÄHWERK 27,5"/70CM