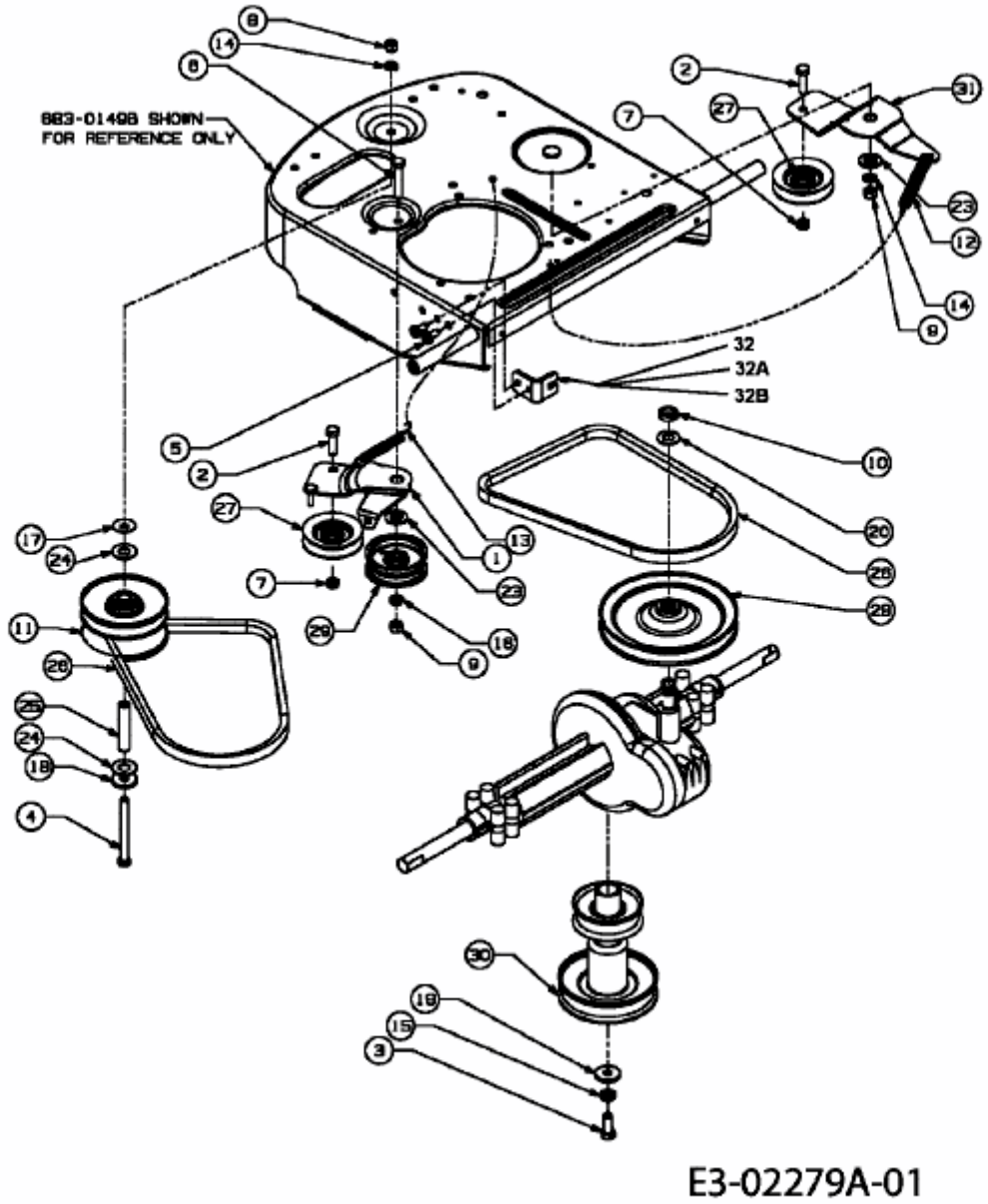DX 70 > 13B-334-643 (2005) > FAHRANTRIEB, MOTORKEILRIEMENSCHEIBE