703 GLT > 13AY77GE611 (2011) > SCHALTPLAN

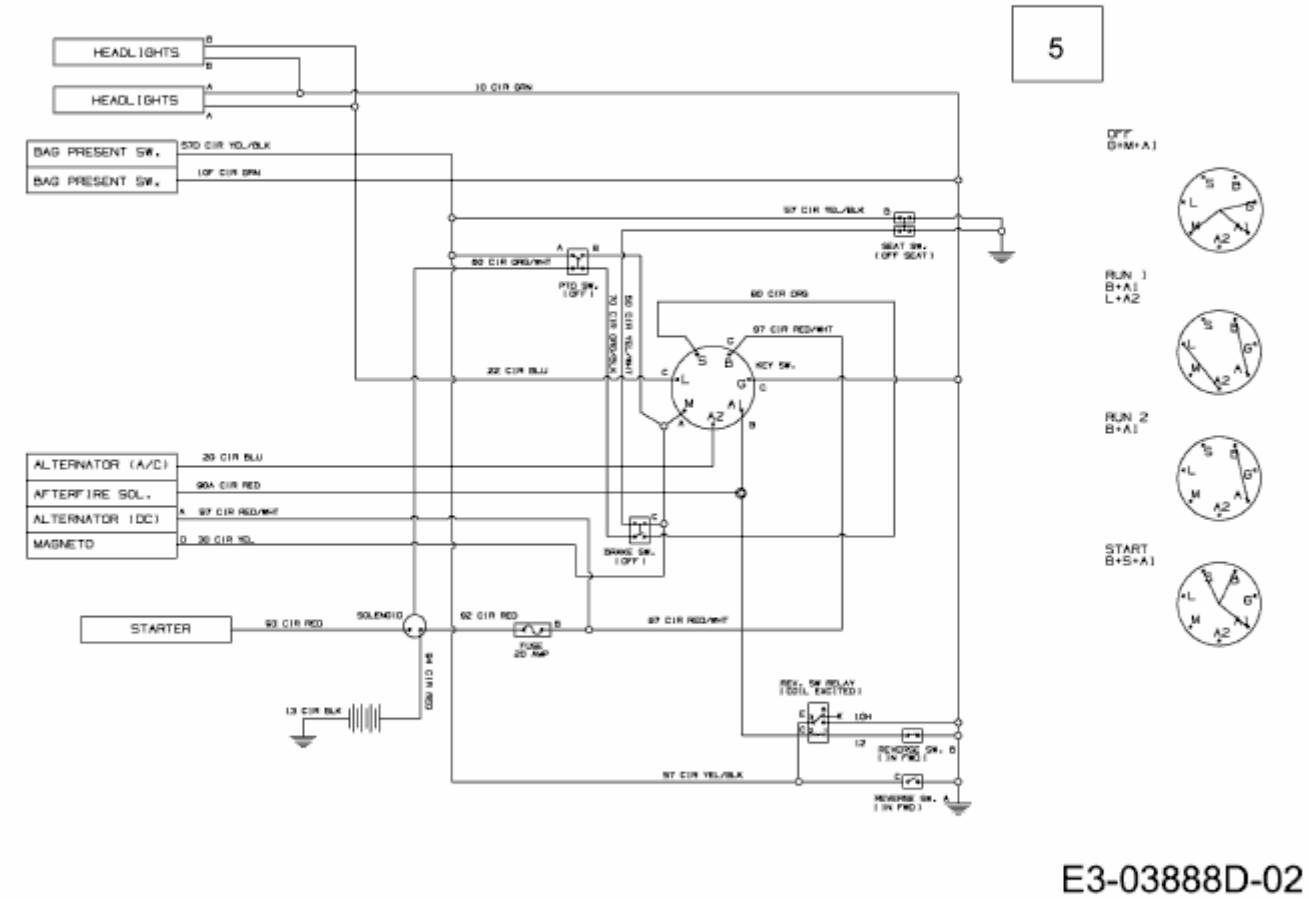

E3-03888D-02