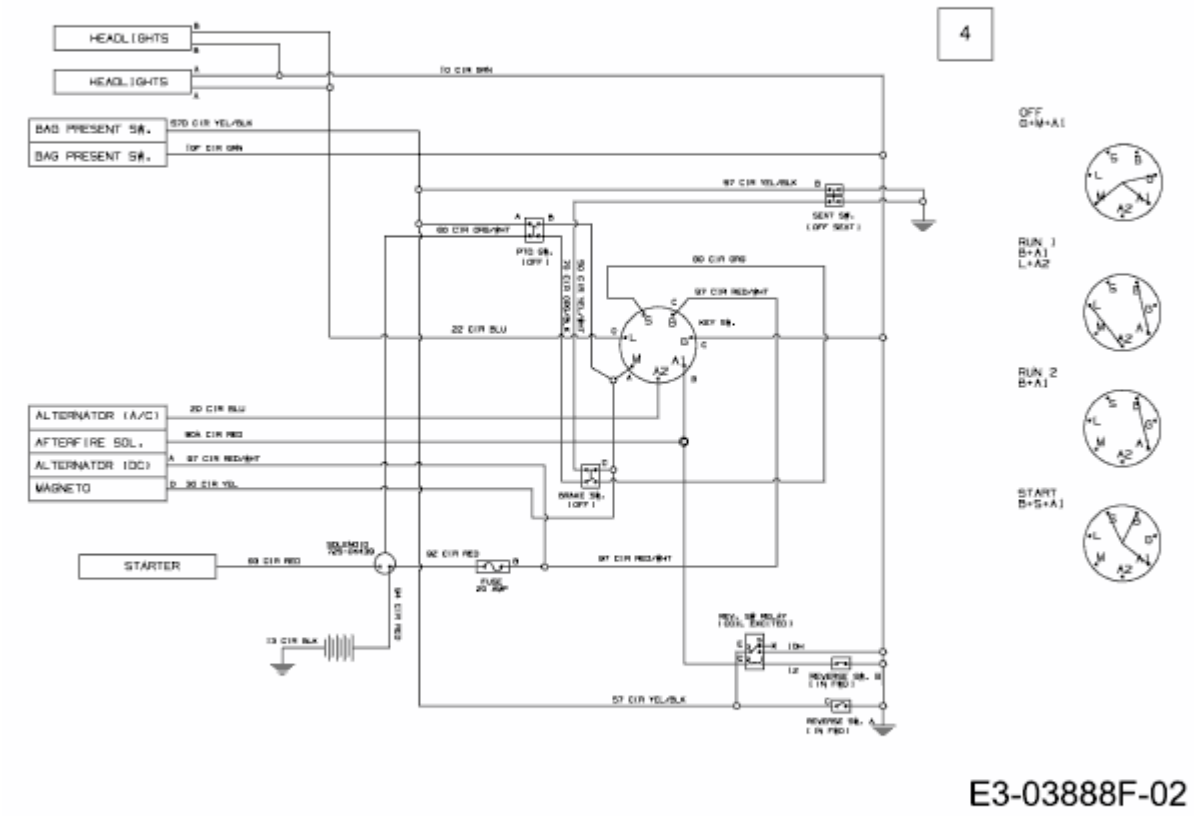CC 713 TE > 13AY77DE603 (2012) > SCHALTPLAN