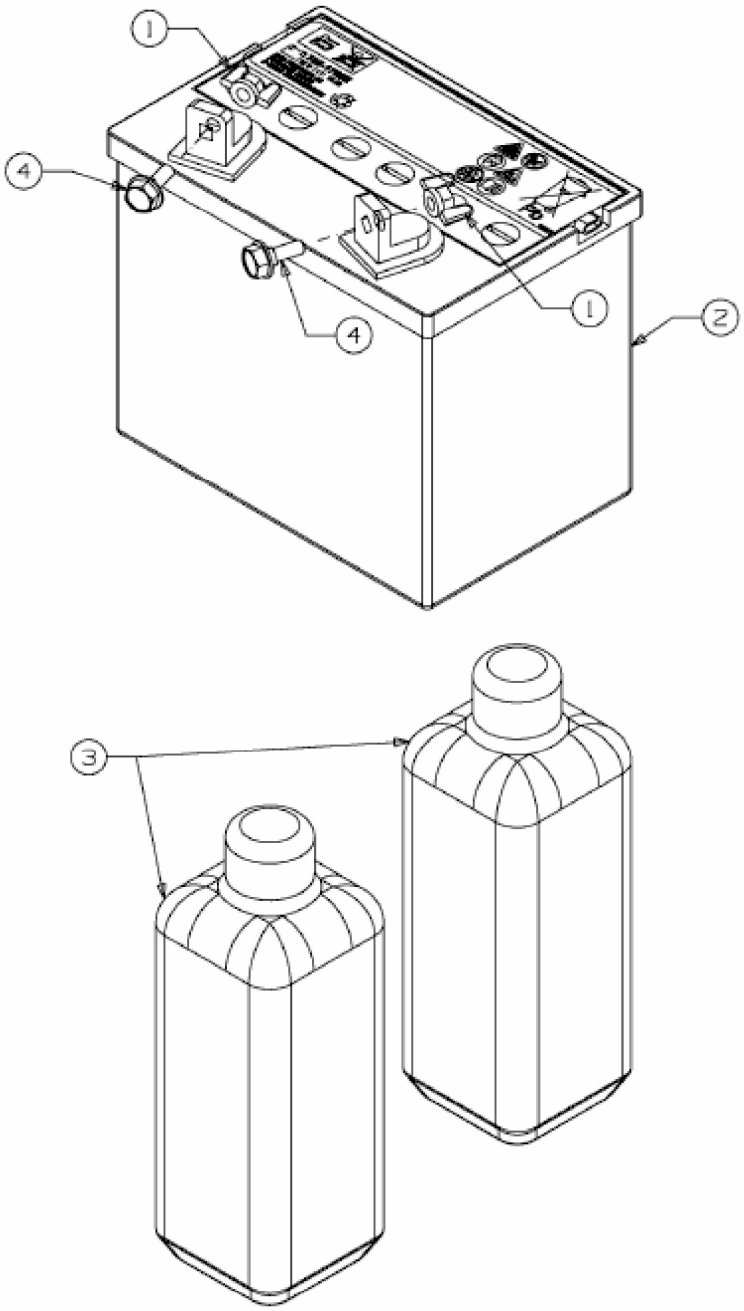

E3-02343B-01