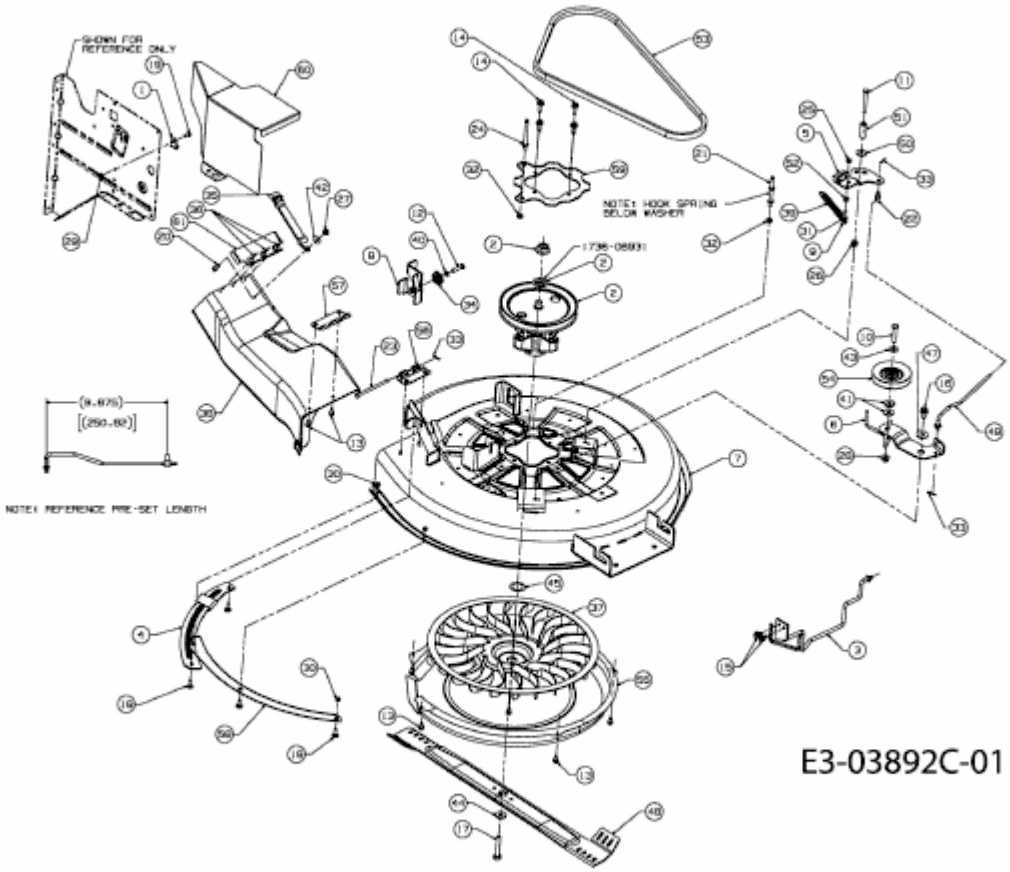JLX 76 RH > 13AY71GA690 (2010) > MÄHWERK A/C (30"/76CM)