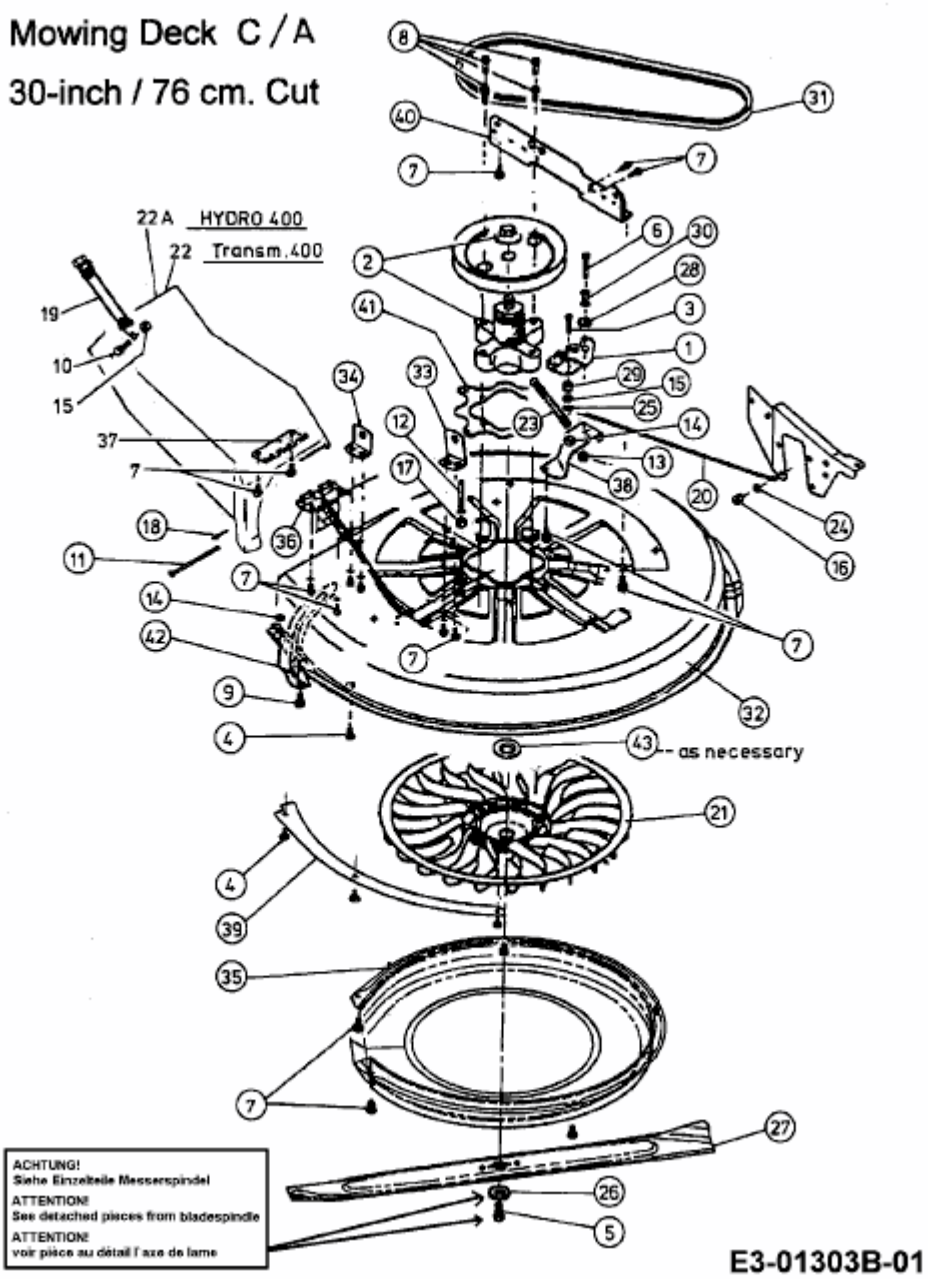J/130 > 13AY478A678 (1998) > MÄHWERK C (30"/76CM)