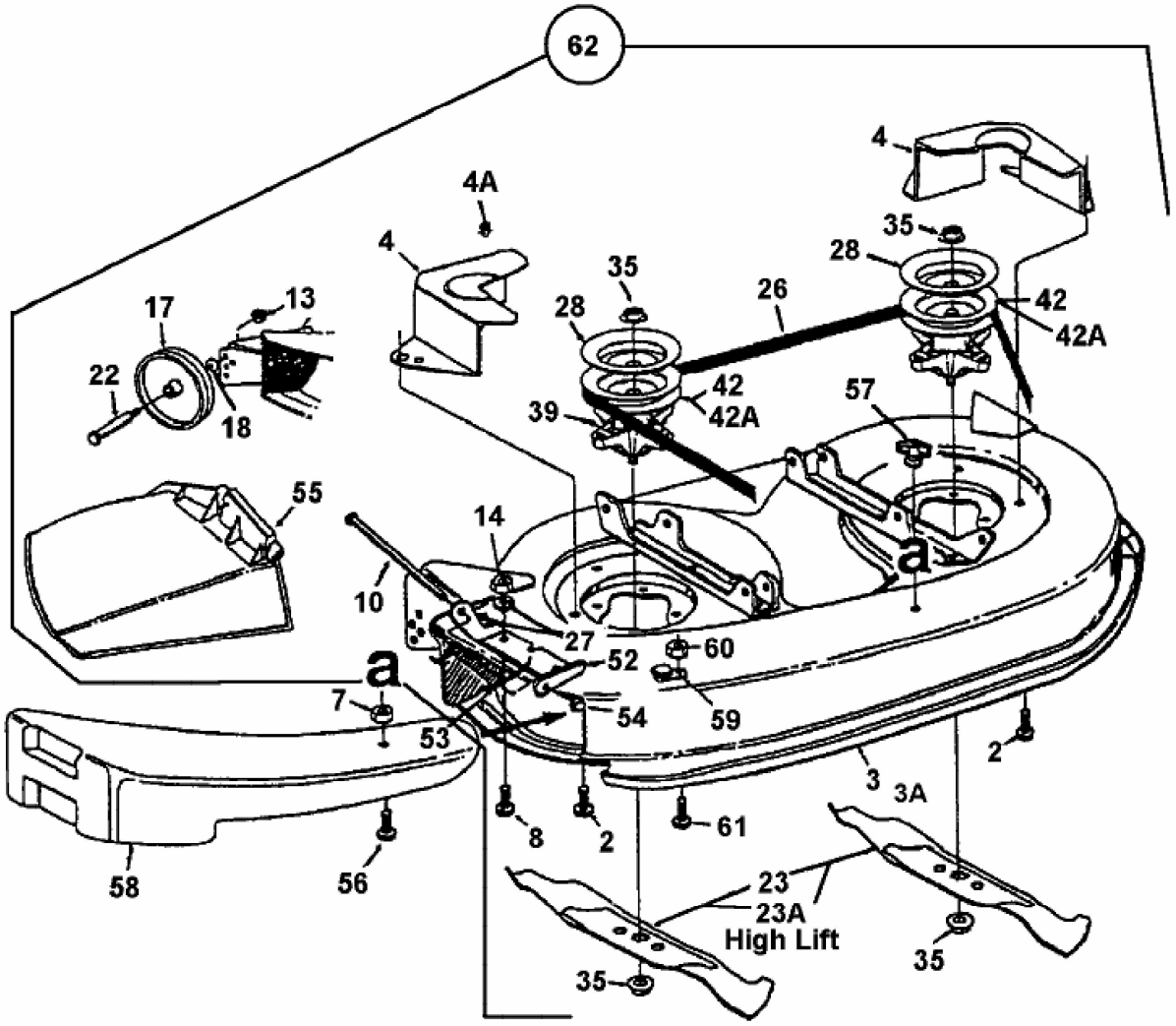


fsg

E3-01392A-01