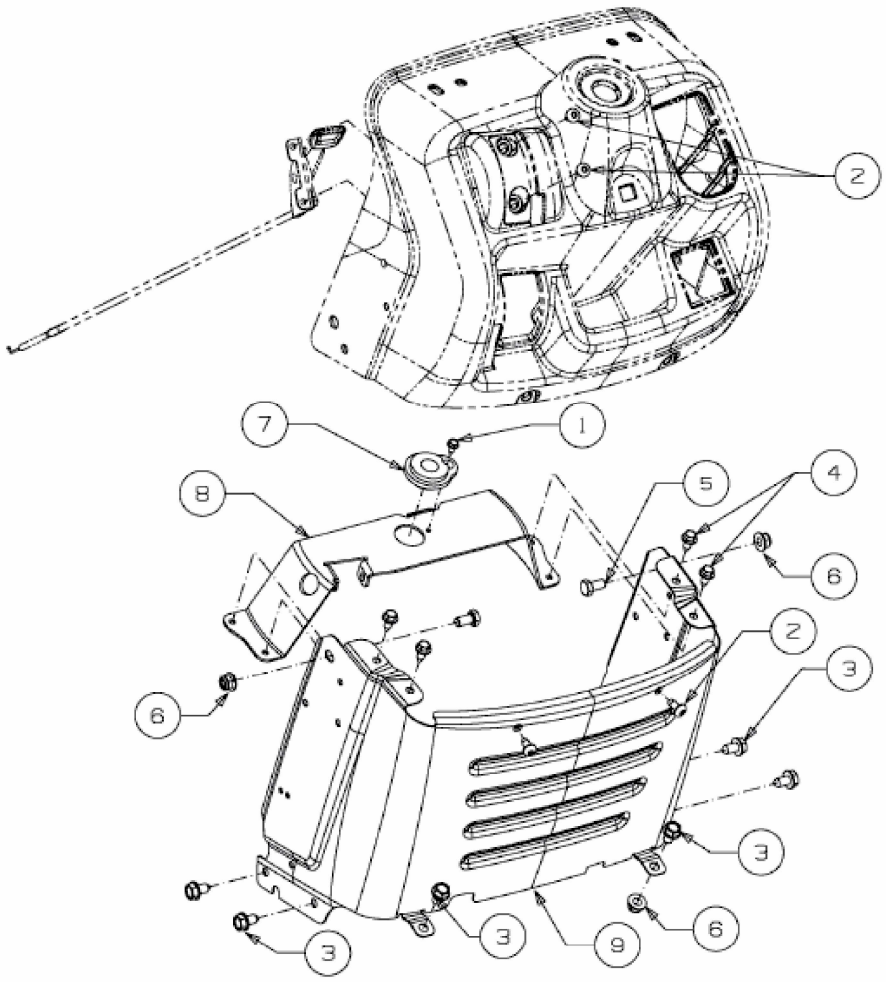

E3-07428C-01