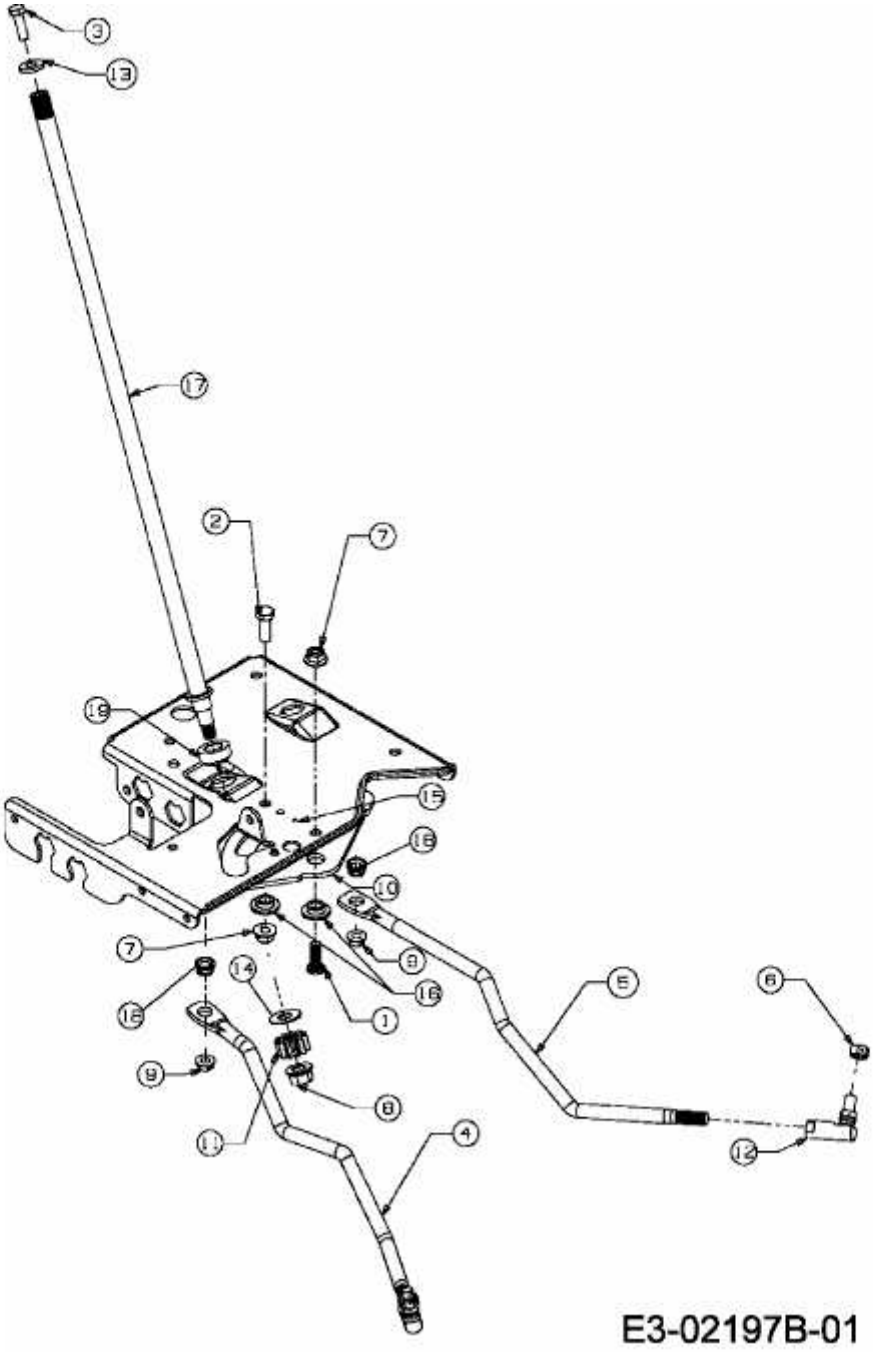AG 6180 > 13AX604G643 (2008) > LENKUNG