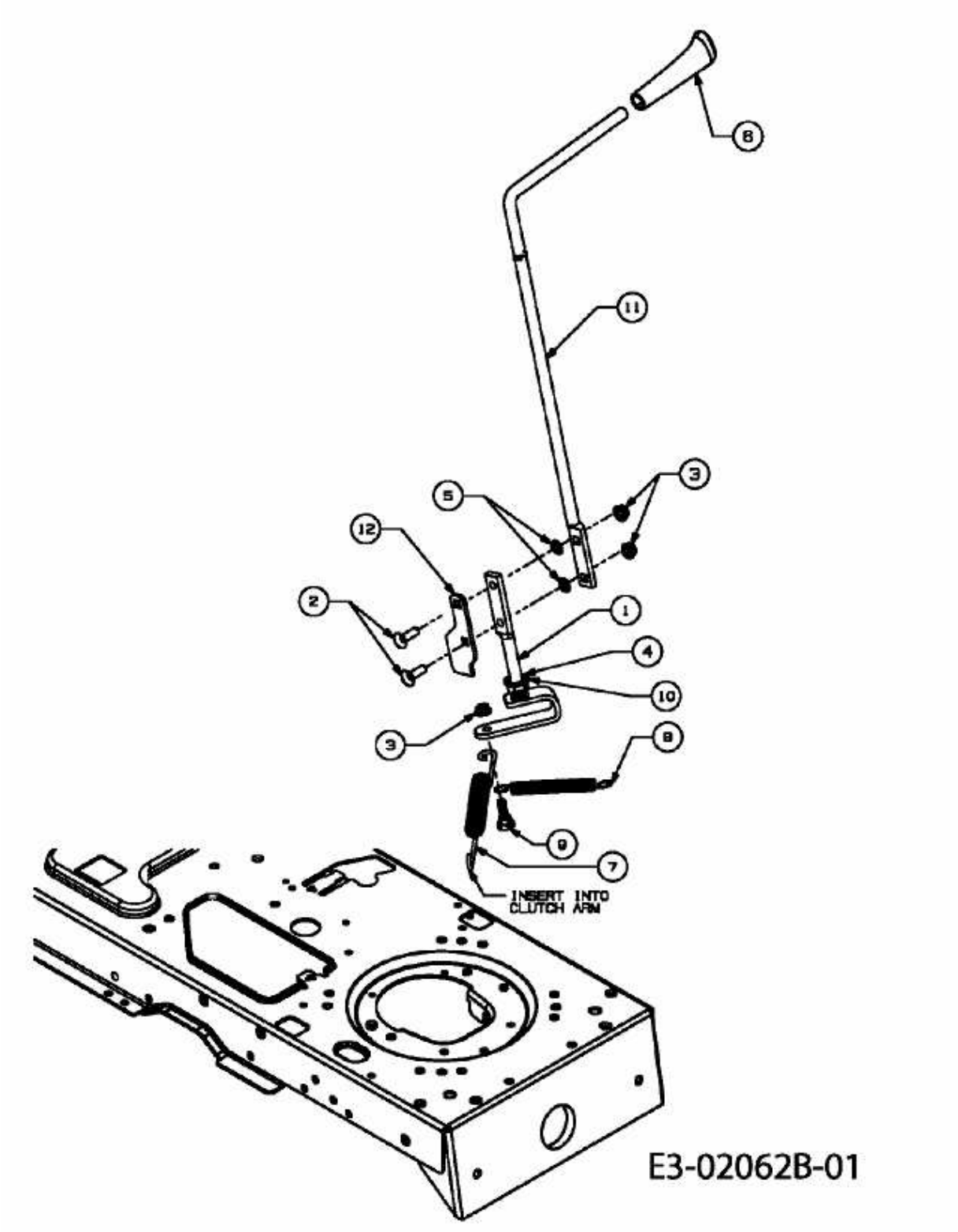GLX 122 RA > 13AX506J690 (2005) > MÄHWERKSEINSCHALTUNG