AJ 5190 > 13AX504J643 (2005) > SITZWANNE

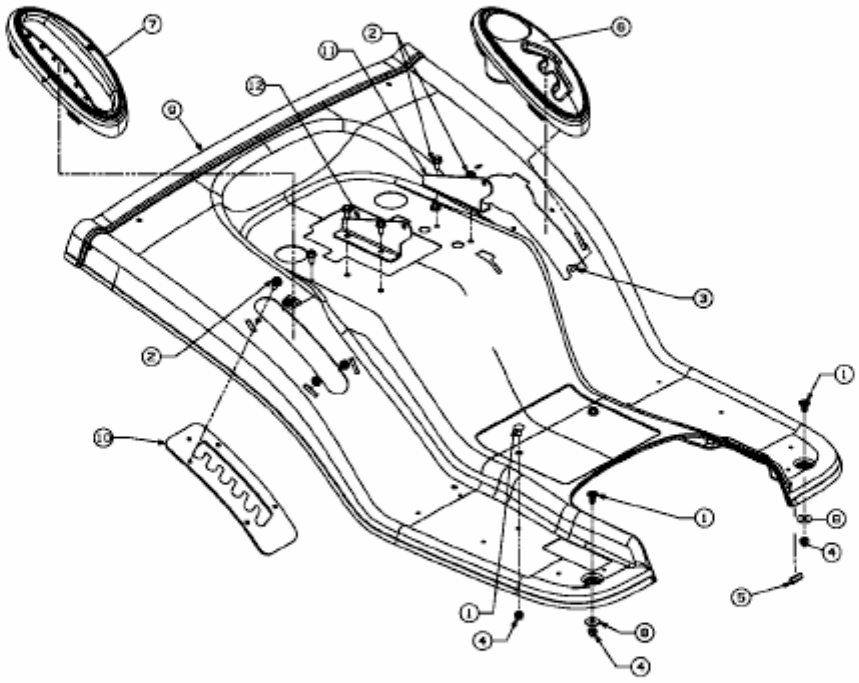

E3-02040B-01