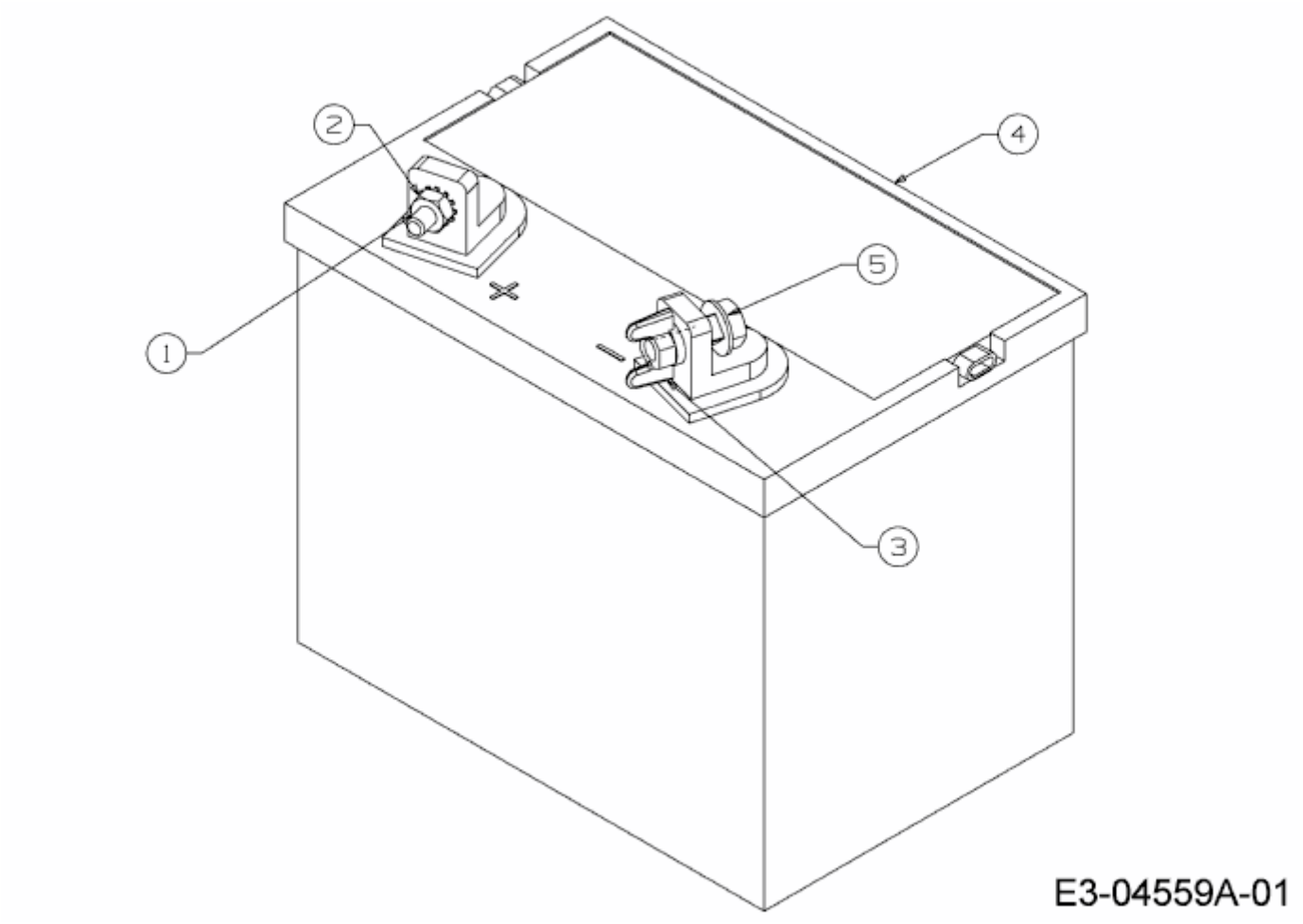AF 9150 > 13AV90YF643 (2009) > BATTERIE