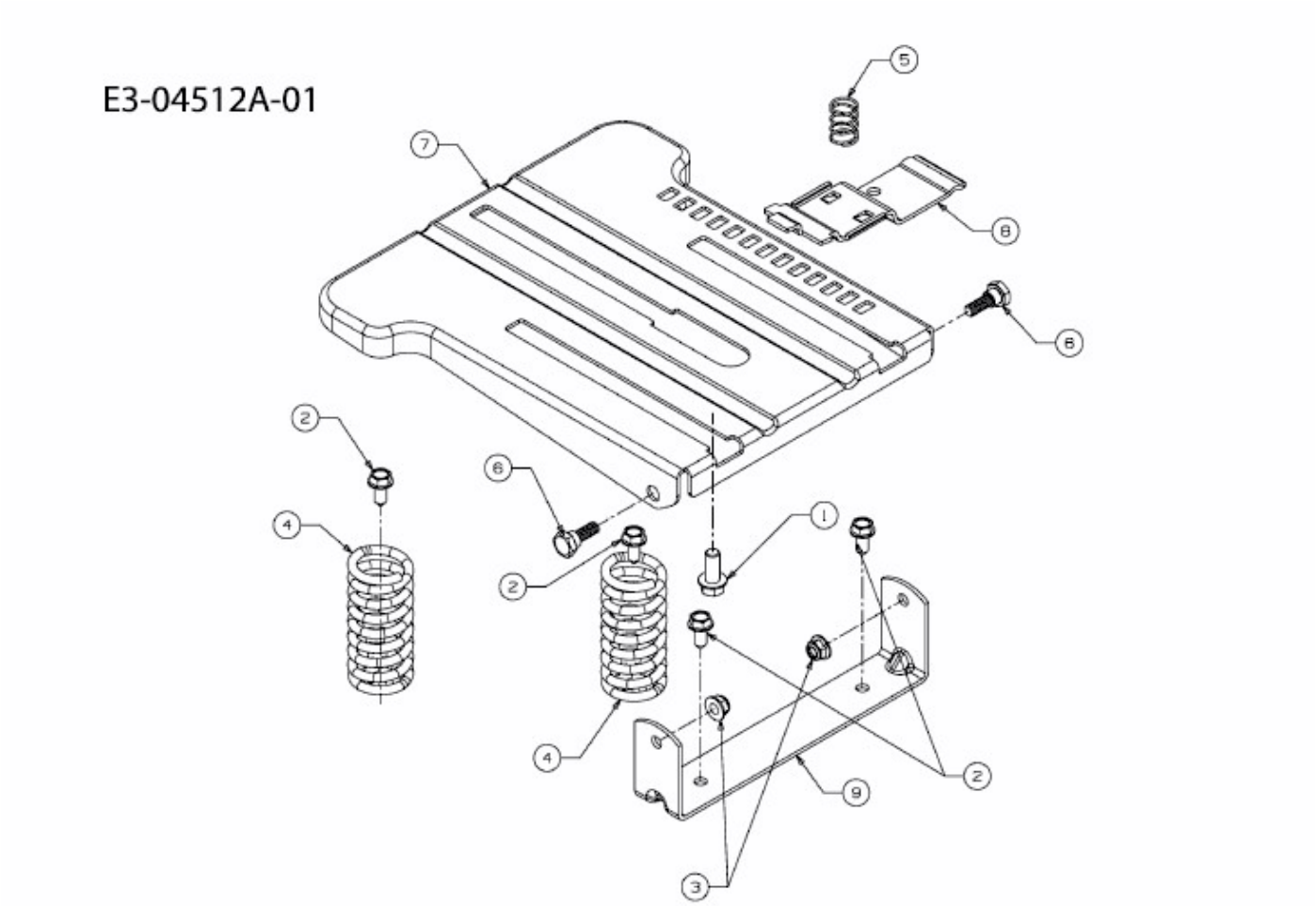ELX 96 SA > 13AV90GF690 (2009) > SITZTRÄGER