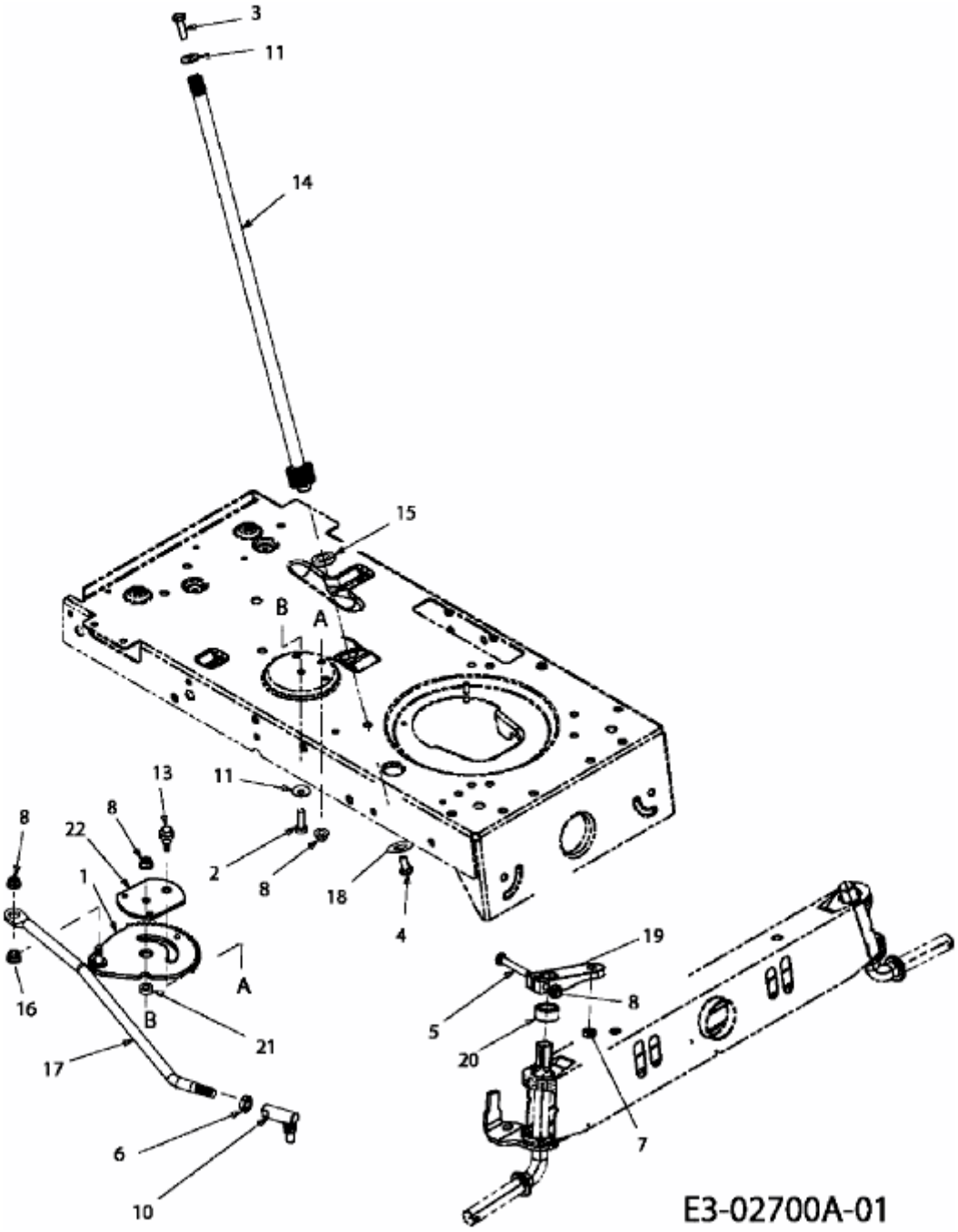MF 36-15 RA > 13AV785E695 (2009) > LENKUNG